SUPORTES / SUPORTES DE MONITOR / DE MESA

STM-6211N

SUPORTE ORIENTÁVEL DE MESA PARA 2 ECRÃS

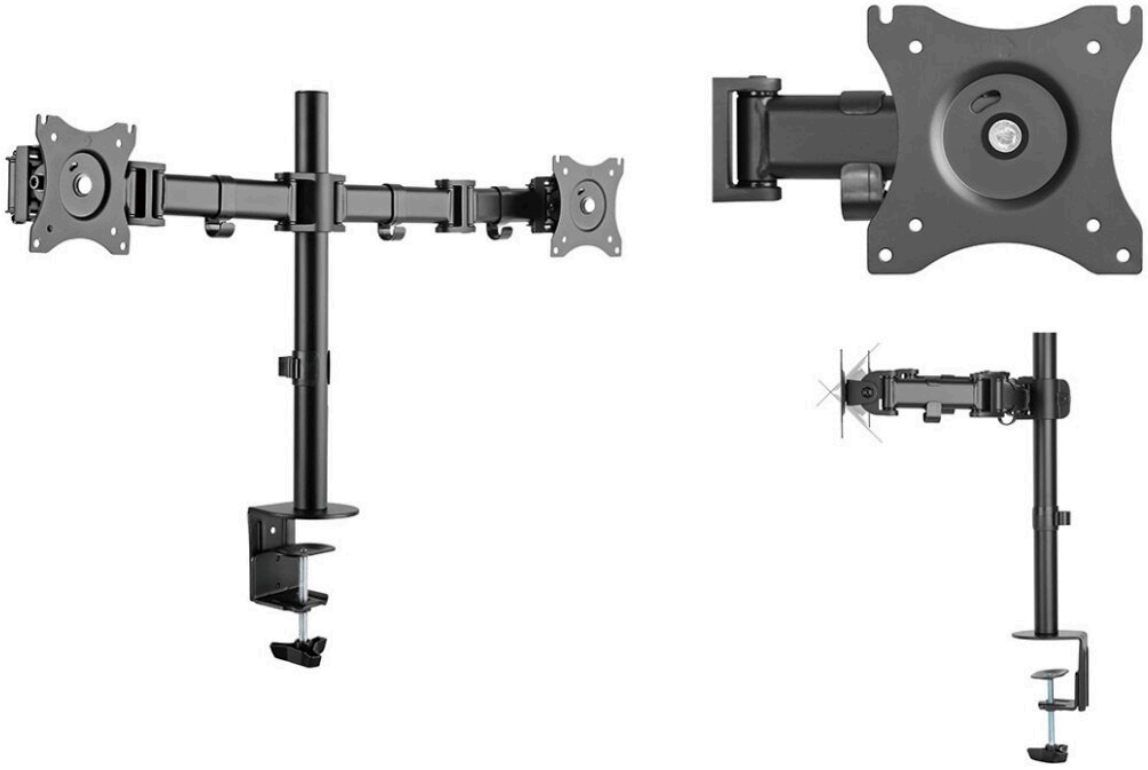



- Orientável horizontalmente, inclinável verticalmente e rotação de 360º
- Altura ajustável
- Braçadeira, parafusos e acessórios de montagem
- Fixação firme e segura
- Instalação rápida e simples

+ Info:
https://fonestar.com/STM-6211N

ESPECIALMENTE RECOMENDADO EM:



Varejo



Escritórios



Hotéis



Todos os setores

DESCRIÇÃO:

Suporte orientável de mesa para 2 ecrãs. 2 TV de 13" a 27". VESA 75/100. Peso máx. suportado de 8 kg.

CARACTERÍSTICAS TÉCNICAS:

CARACTERÍSTICAS	Suporte orientável de mesa para 2 ecrãs
ECRÃ	2 ecrãs de 13" a 27" (33 a 68,5 cm)
VESA	75 x 75, 100 x 100
PESO MÁXIMO SUPORTADO	2 x 8 kg
AJUSTES	2 braços articulados Altura ajustável até 45 cm Orientável horizontalmente 180º Inclinável ±45º Giratório 360º 2 possibilidades de instalação: montagem na borda da mesa ou no interior da mesa perfurando orifício para o parafuso
COR	Negro
MEDIDAS	Placa ecrã: 11,6 x 11,3 cm com orifícios norma VESA 75/100 Máxima espessura da mesa 8,8 cm Comprimento máximo dos braços: 42,8 cm
PESO	4,3 kg
ACESSÓRIOS	Braçadeira Parafusos e acessórios de montagem



+ Info:
https://fonestar.com/STM-6211N