SUPORTES / SUPORTES TV / DE PAREDE

MOV-111EN

SUPORTE TV ORIENTÁVEL DE PAREDE









- Orientável horizontalmente e inclinável verticalmente
- Nível de borbulha
- Esquema de instalação, buchas, parafusos e acessórios de montagem
- Fixação firme e segura
- Instalação rápida e simples

+ Info:
https://fonestar.com/MOV-111EN

ESPECIALMENTE RECOMENDADO EM:



Varejo



Hotéis



Escritórios



Todos os setores

DESCRIÇÃO:

CARACTERÍSTICAS TÉCNICAS:

CARACTERÍSTICAS	Suporte TV orientável
ECRÃ	13" a 32" (33 a 81,3 cm)
VESA	75 x 75, 100 x 100
PESO MÁXIMO SUPORTADO	20 kg
DEFINIÇÕES	Orientável horizontalmente 180° Inclinável verticalmente -15°/+5° Correção horizontal 5° Rotação 90°, permite rodar o ecrã na horizontal ou vertical
COR	Negro
MEDIDAS	Distância da parede: 6,2 a 19,4 cm Placa parede: 6 x 12,2 cm Placa TV: 13 x 13 cm
PESO	0,65 kg
ACESSÓRIOS	Nível de borbulha Braçadeira Esquema de instalação Buchas, parafusos e acessórios de montagem



+ Info:
https://fonestar.com/MOV-111EN

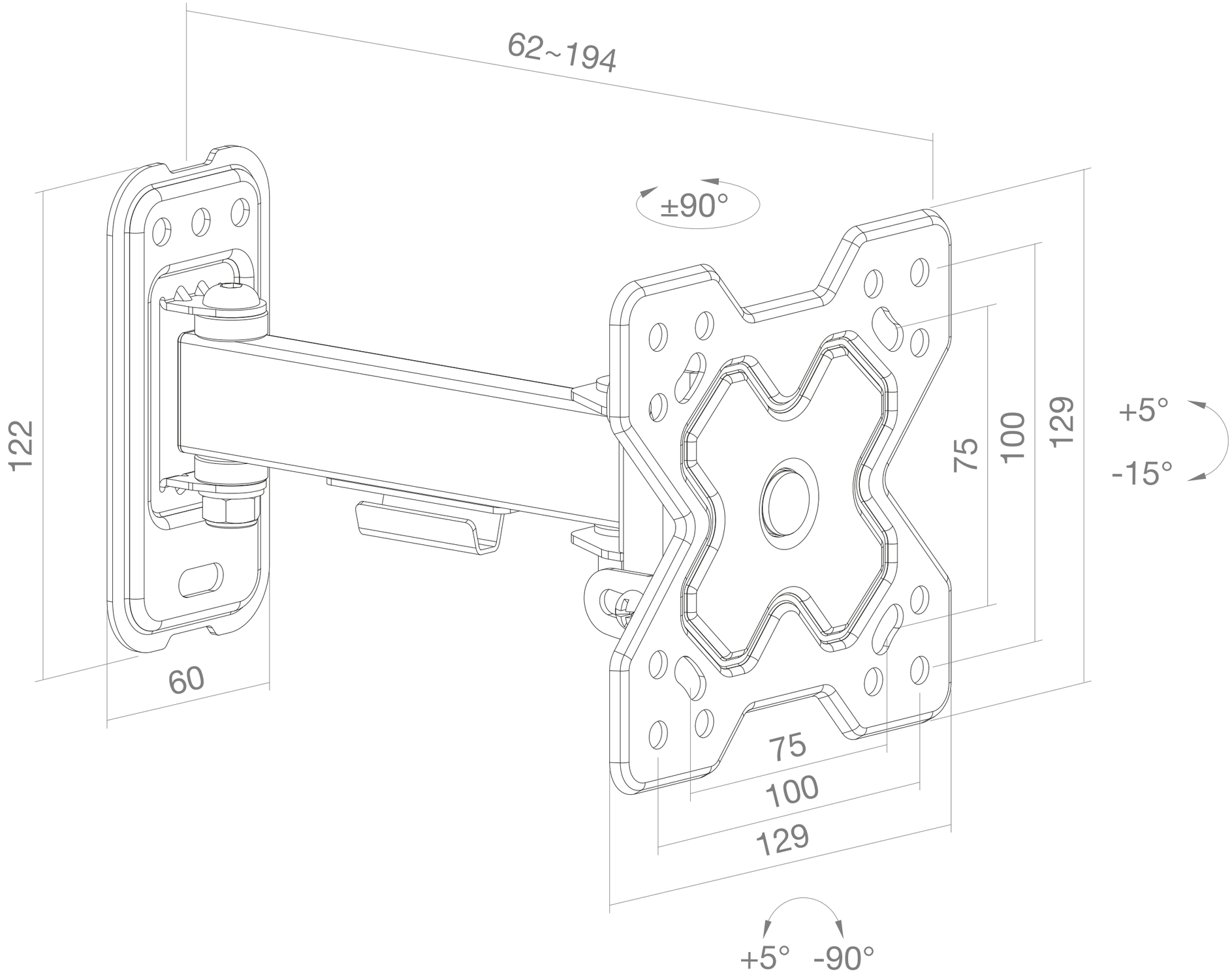

FONESTAR	Model	Description	Units	Scale
	MOV-111EN	ADJUSTABLE TV WALL MOUNT 13'' TO 32''	mm	1:1