MICROFONES / MICROFONES SEM FIOS / UHF

SONAIR-PRO-2MP

MICROFONE DUPLO SEM FIOS DE MÃO E PORTÁTIL UHF ID PILOT E DIVERSITY











- Transmissão sem interferências
- Receção com antena dupla
- Grande som vocal
- Longo alcance
- Pilha de longa duração

+ Info:
https://fonestar.com/SONAIR-PRO-2MP

ESPECIALMENTE RECOMENDADO EM:



Instalações esportivas



Educação



Hotéis



Todos os setores

DESCRIÇÃO:

Microfone duplo sem fios de mão e portátil UHF 640-690 MHz. 500 canais selecionáveis. ID Pilot e Diversity

CARACTERÍSTICAS TÉCNICAS:

CARACTERÍSTICAS	Microfone duplo sem fios de mão e portátil. Recetor com ecrã de informação a cores; canal de transmissão, nível de pilha no microfone, etc. Indicador de sinal de radiofrequência e sinal de áudio. Função ID Pilot 16 bits de código de emparelhamento para evitar interferências. Receção Diversity com antenas. Transmissão do canal de recetor ao microfone com SYNC IR. Canais selecionáveis. Distância de transmissão superior a 90 m. Grande qualidade de voz. Máximo 7 - 8 microfones/recetores a funcionar ao mesmo tempo em diferentes canais.
FREQUÊNCIAS	Banda 640-690 MHz 500 canais
POTÊNCIA	30 mW
RESPOSTA	30-20.000 Hz (+/- 2 dB)
RELAÇÃO SINAL/RUÍDO	> 96 dB
SAÍDAS	Áudio: 2 balanceada, XLR, 0 ~ 250 mV, 600 Ohm 1 mistura não balanceada, jack 6,3 mm, 0 ~ 250 mV, 1 KOhm
ENTRADAS	2 antenas desmontáveis, TNC fêmea, 50 Ohm. Com saída 9 V CC para alimentar amplificadores de antena
RECETOR	Sensibilidade de receção: -95 dBm Distorção: < 0,3% Latência: < 3 ms



+ Info:
https://fonestar.com/SONAIR-PRO-2MP

MICROFONES	1 microfone sem fio de mão: Cápsula dinâmica unidirecional Pressão acústica máxima 120 dB Radiação de harmónicos: < -50 dBc Duração de pilhas (alcalinas): 8 horas aprox. 1 microfone sem fio tipo bolsa: Microfone de lapela Conetor de entrada Mini XLR 3 pinos Pressão acústica máxima 110 dB Radiação de harmónicos: < -50 dBc Duração de pilhas (alcalinas): 10 horas aprox.
ALIMENTAÇÃO	Recetor: 12 V CC, 1 A com adaptador incluído Microfone transmissor: 2 pilhas AA. Aceita pilhas recarregáveis.
MEDIDAS	Recetor: 420 x 45 x 180 mm de profundidade
PESO	1,6 kg
ACESSÓRIOS	?2 antenas TNC Cabo jack 6,3 mm mono, 1m Anel estabilizador Adaptador de corrente Pilhas para o microfone Suportes para montar em 1 U rack 19"
COMPATIBILIDADE	FCM-850-MC3: Microfone de gravata FCM-970-MC3: Microfone de cabeça FCM-660-MC3: Microfone de cabeça

+ Info:
https://fonestar.com/SONAIR-PRO-2MP

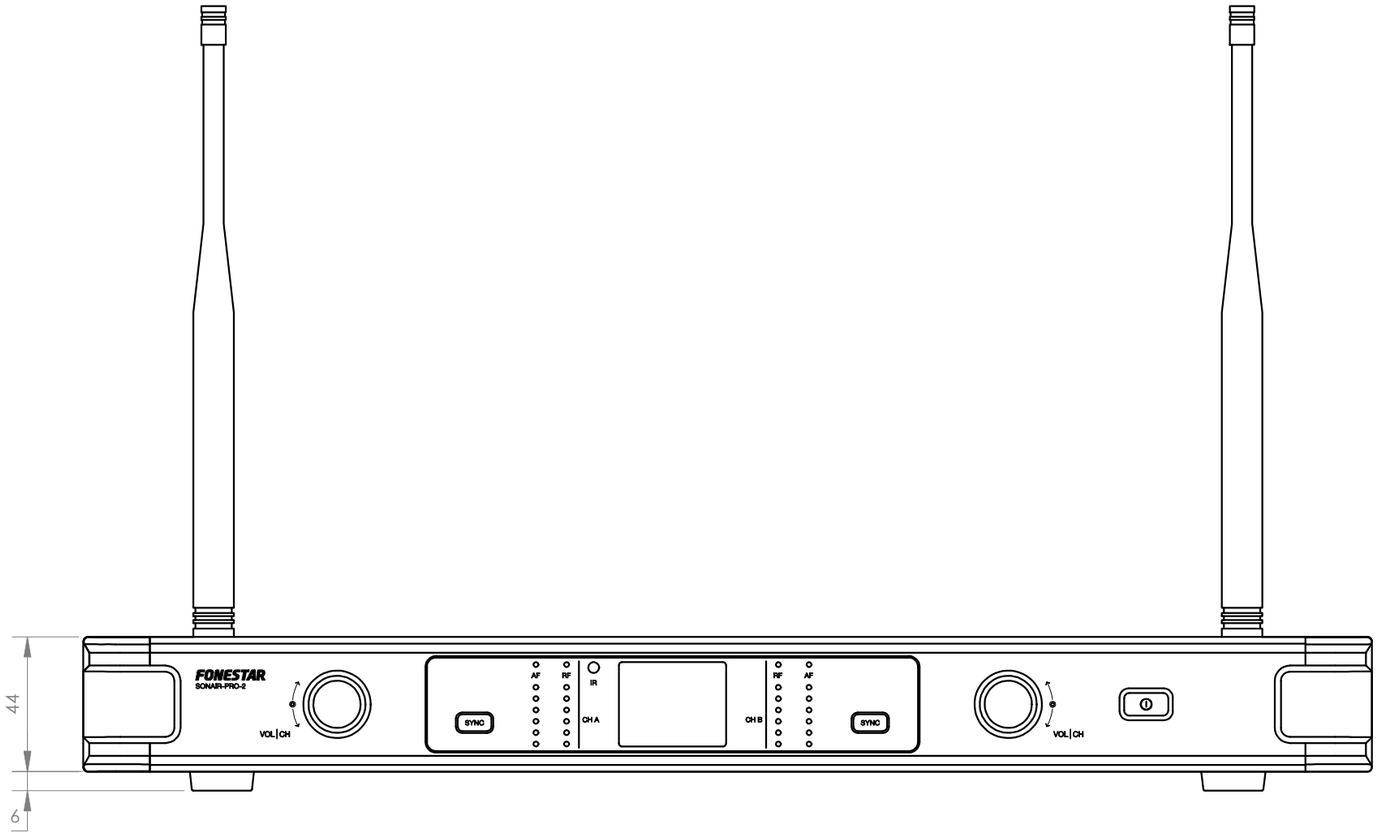

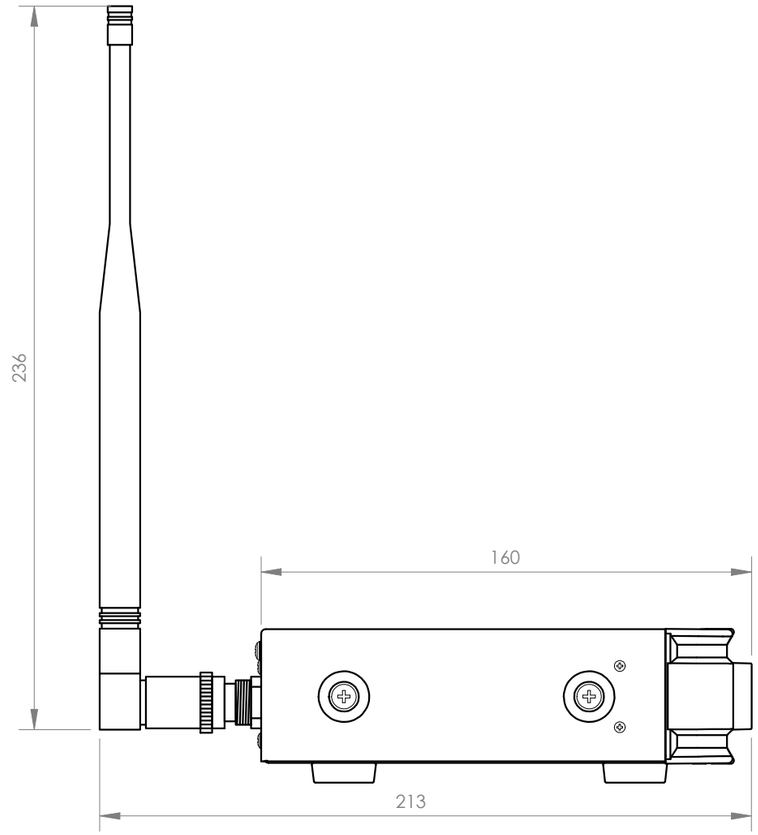

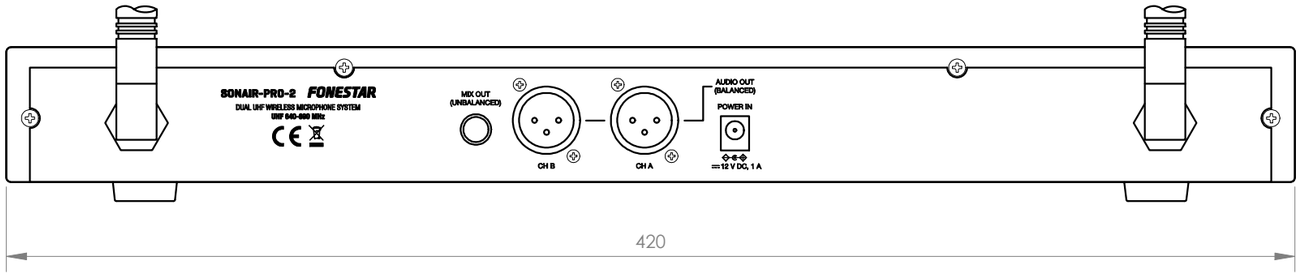

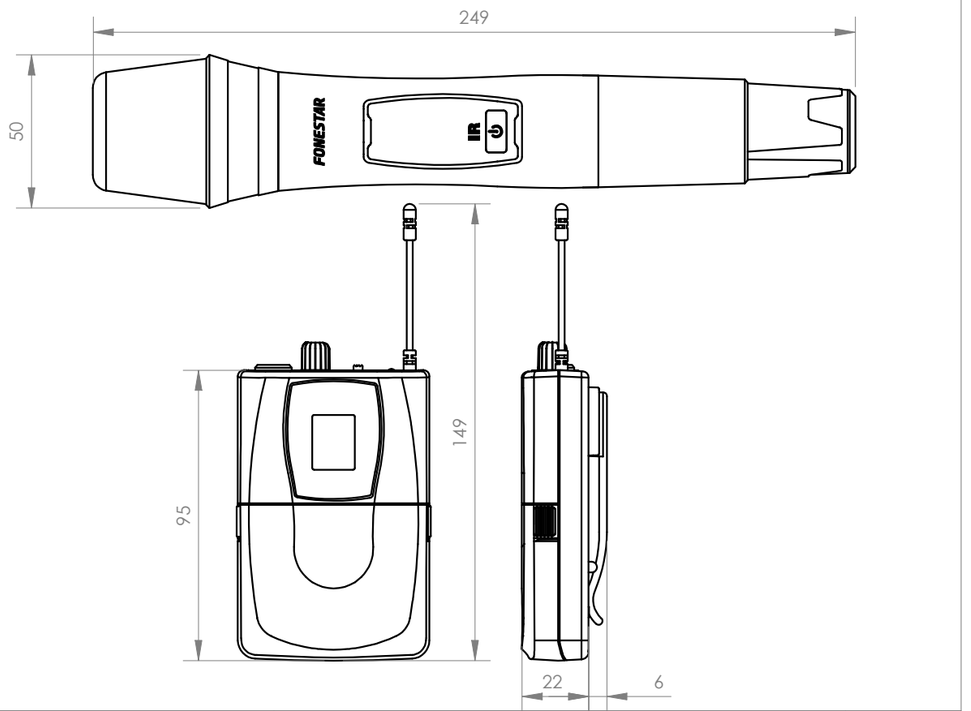

FONESTAR	Model: SONAIR-PRO-2MP	Description: DUAL UHF HAND-HELD WIRELESS AND BELT-PACK MICROPHONE, WITH ID PILOT AND DIVERSITY	Units: mm	Scale: 1:2