MEGAFONIA / AMPLIFICADORES / MONO

PROX-240Z

AMPLIFICADOR DE MEGAFONIA MULTIZONA







EMERG / CH1-4 PRIORITY INPUT | 4 ZONES (100 V) | RADIO | BLUETOOTH | USB | 240 W RMS@4 Ω 240 W RMS@100 V

- Zonas de saída com controlo de volume e OFF
- Reprodutor Bluetooth/USB/FM
- Alto rendimento, baixa manutenção

+ Info:
https://fonestar.com/PROX-240Z

ESPECIALMENTE RECOMENDADO EM:



Fábricas



Instalações esportivas



Educação



Todos os setores

DESCRIÇÃO:

Amplificador multizona 240 W RMS. 4 zonas de colunas. Reprodutor USB/FM e Bluetooth®

CARACTERÍSTICAS TÉCNICAS:

CARACTERÍSTICAS	Amplificador de megafonia Reprodutor Bluetooth/USB/FM. Entradas de microfone com controlo de mistura, ganho e nível de prioridade. Prioridades de entradas por nível de sinal. Controlos de tom. Saídas de 100 V e 4 Ohm. 4 zonas de saída com controlo de volume e Off.
POTÊNCIA	240 W RMS
RESPOSTA	40-20.000 Hz (-10 dB)
DISTORÇÃO	THD+N: < 1% @ 1 kHz
RELAÇÃO SINAL/RUÍDO	>77 dB
PROTEÇÕES	Excesso de corrente, CC e curto-circuito na saída
ENTRADAS	CH 1 micro/linha balanceado com Phantom 48V. Conetor Combo (XLR + 6,3 mm) e euroblock. CH 2, 3 e 4 mic/linha balanceado com Phantom 48V. Conetor euroblock. Nível de sinal micro: 6 mV RMS (-44 dBV) / 600 Ohm Nível de sinal de linha: 250 mV RMS (-12 dBV) / 100k Ohm 2 AUX. Conetor 2 x RCA e euroblock. Nível de sinal 300 mV RMS (-10 dBV) / 47.000 Ohm 1 emergência. Conetor euroblock. Nível de sinal linha de colunas 100 V 1 Mute (Prioridade Emergência) por contactos de propósito geral NO/NC. Conetor euroblock
SAÍDAS	1 linha. Conetor 2 x RCA. Nível de sinal 1,25 V RMS (+2 dBV) Saída de colunas de 100 V ou 4 Ohm, ou 4 zonas de colunas 100 V com seletor de volume 5 posições e OFF (Máximo 120 W RMS por zona). Conetor terminais de rosca
IMPEDÂNCIA	4 Ohm e linha 100 V (42Ohm)



+ Info:
https://fonestar.com/PROX-240Z

FUNÇÕES	Prioridade de entradas (por ordem de atenuação): · Entrada de emergência 100V. · Mute por contactos de propósito geral NO/NC. · Canal 1 com nível de sinal selecionável partilhado CH 1-2-3-4 (VOX) · Canais 2 | 3 | 4 com nível de sinal selecionável partilhado CH 1-2-3-4 (VOX) · Entradas Auxiliares | Reprodutor Indicadores luminosos de ativação, proteção, pico de sinal e sinal de saída Refrigeração por ventilação forçada controlada por temperatura
REPRODUTOR	Reprodutor Bluetooth/USB/FM para reprodução de música ambiente Ficheiros suportados MP3 e WAV Máxima capacidade de memória USB 64 GB Autoplay, inicia a reprodução automaticamente ao ligar Memória do modo de reprodução (random, repeat)
BLUETOOTH	5.3
CONTROLOS	Volume de microfones Seletor de mic/linha/phantom Volume master Seletor de entradas auxiliares ou reprodutor Volume de zonas Tom: graves e agudos (+/- 10 dB 100 Hz e 10k Hz) Ganho de microfones Nível de sinal de ativação de prioridade (VOX)
TEMPERATURA	Funcionamento: 0 º ~ 40 ºC
HUMIDADE MÁXIMA	95%
ALIMENTAÇÃO	230/115 V CA, 50-60 Hz, 480 W Fusível CA 230 V 4 A / 115 V 8 A
MEDIDAS	433 x 89 x 360 mm de profundidade 2 U rack 19”
PESO	11,5 kg
ACESSÓRIOS	Antena FM Antena Bluetooth Cabo de alimentação Suportes para rack

+ Info:
https://fonestar.com/PROX-240Z

Frequency reponse

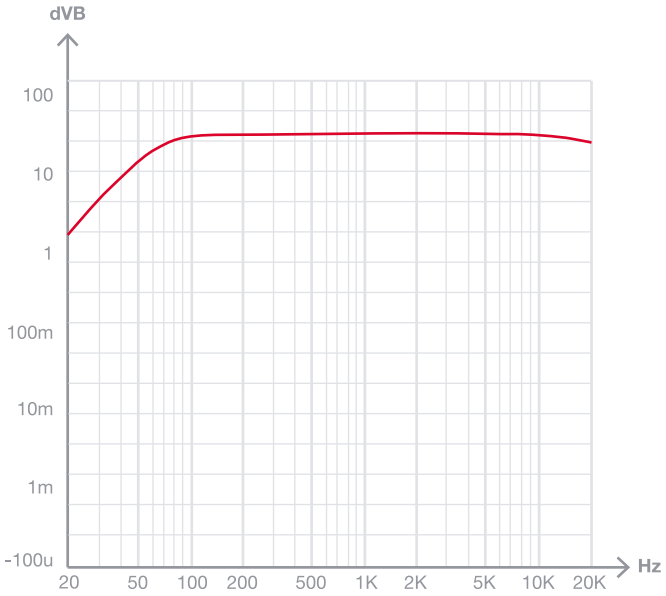

Block diagram

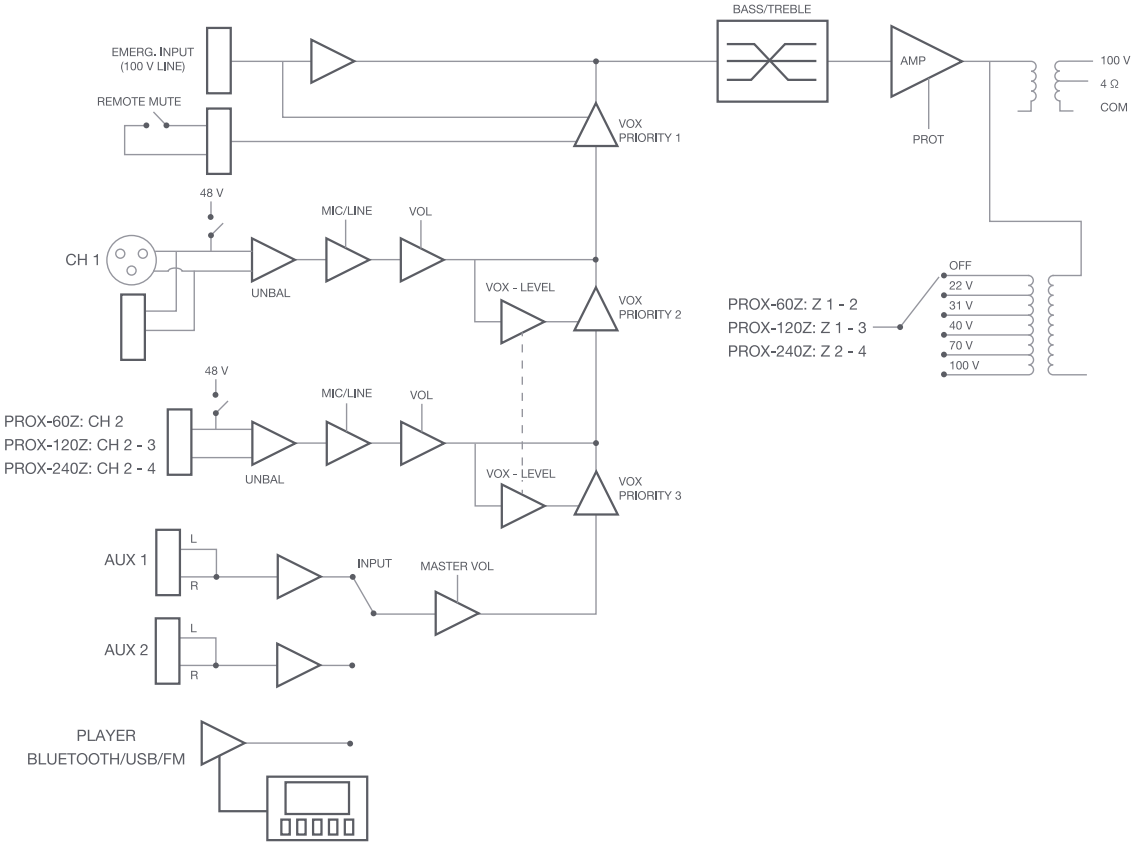

+ Info
https://fonestar.com/PROX-240Z

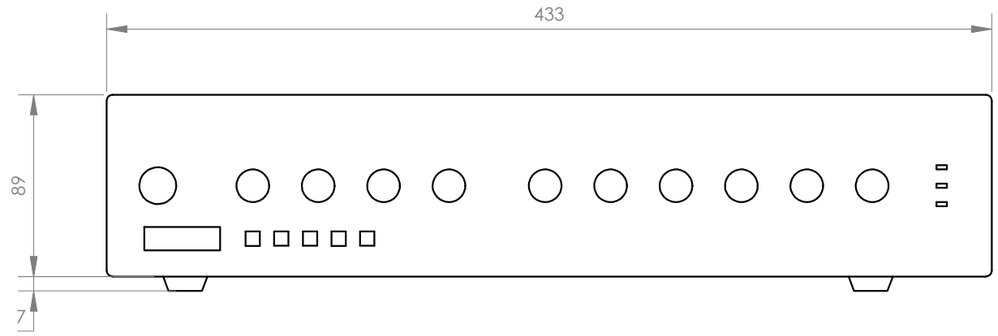

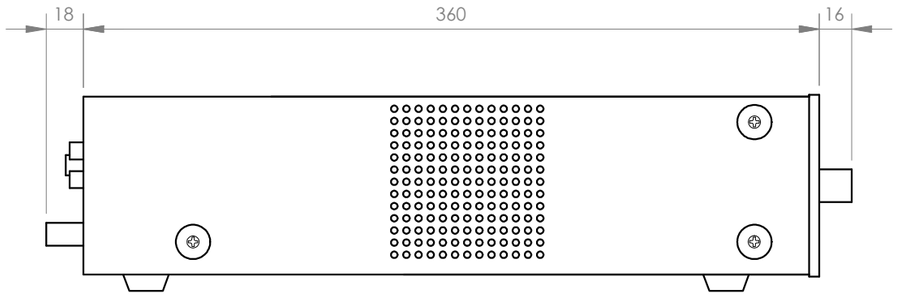

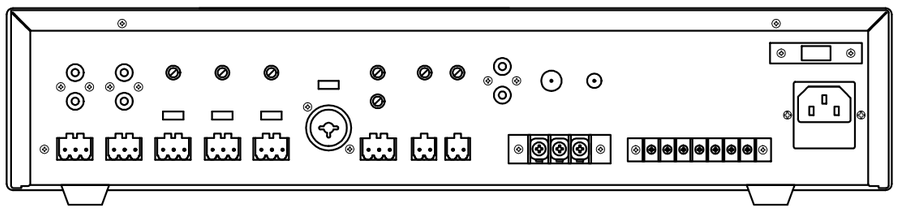

	Model	Description	Units	Scale
FONESTAR	PROX-240Z	PA MULTI-ZONE AMPLIFIER	mm	1:3