SUPORTES / SUPORTES TV / DE TETO

STT-7164CN

SUPORTE TV ORIENTÁVEL DE TETO

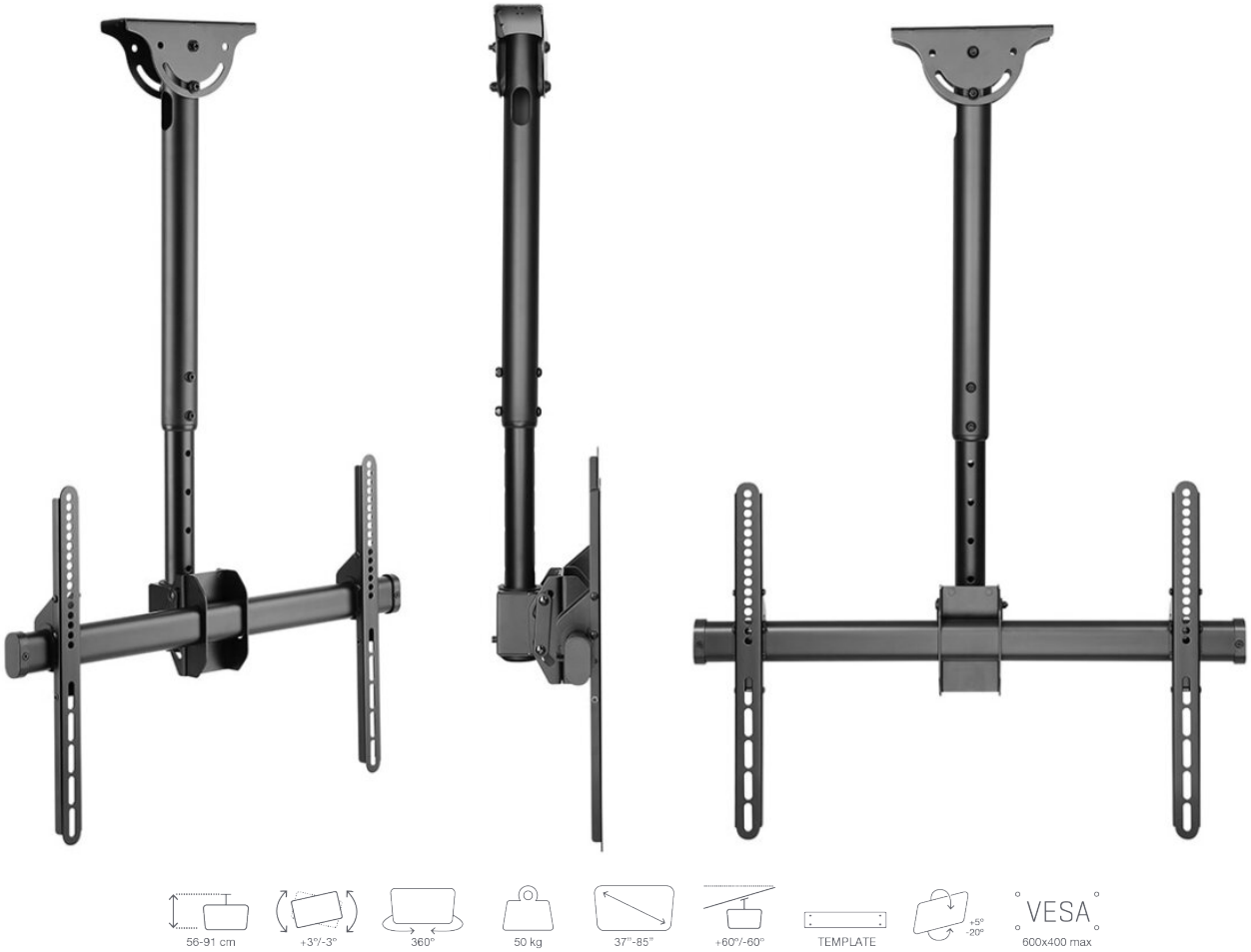

- Orientável horizontalmente e inclinável verticalmente
- Instalação em tetos horizontais ou inclinados
  Extensível
- Esquema de instalação, buchas, parafusos e acessórios de montagem
- Fixação firme e segura
- Instalação rápida e simples

+ Info:
https://fonestar.com/STT-7164CN

ESPECIALMENTE RECOMENDADO EM:



Todos os setores

DESCRIÇÃO:

Suporte TV orientável de teto. 37" a 85". VESA 200/300x200/400x200/300/400x300/400/600x400. Peso máx. suportado 50 kg.

CARACTERÍSTICAS TÉCNICAS:

CARACTERÍSTICAS	Suporte TV orientável de teto.
ECRÃ	37" a 85" (94 a 216 cm)
VESA	200 x 200, 300 x 200, 400 x 200, 300 x 300, 400 x 300, 400 x 400, 600 x 400
PESO MÁXIMO SUPORTADO	50 kg
AJUSTES	Orientável horizontalmente 360º Inclinável verticalmente -20º/+5º Correção da inclinação horizontal do ecrã ±3º Instalação em tetos inclinados de -60º a 60º
COR	Negro
MEDIDAS	Placa TV: 68 x 43,5 cm Distância ao teto: extensível de 56 a 91 cm Largura ajustável de 20 a 60 cm x 40 cm altura Placa teto: 6 x 20 cm
PESO	5,3 kg
ACESSÓRIOS	Esquema de instalação, buchas, parafusos e acessórios de montagem



+ Info:
https://fonestar.com/STT-7164CN