SUPORTES / SUPORTES TV / DE PAREDE

MOV-684PR-L

SUPORTE TV ORIENTÁVEL DE PAREDE



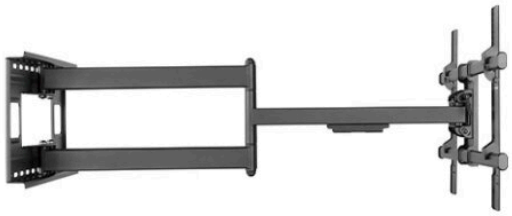





- Orientável horizontalmente e inclinável verticalmente
- Nível de borbulha
- Esquema de instalação, buchas Fisher, parafusos e acessórios de montagem
- Fixação firme e segura
- Instalação rápida e simples

+ Info:
https://fonestar.com/MOV-684PR-L

ESPECIALMENTE RECOMENDADO EM:



Varejo



Hotéis



Escritórios



Todos os setores

DESCRIÇÃO:

CARACTERÍSTICAS TÉCNICAS:

CARACTERÍSTICAS	Suporte TV orientável
ECRÃ	43" a 100" (109,22 a 254 cm)
VESA	200 x 200, 300 x 200, 400 x 200, 300 x 300, 400 x 300, 400 x 400, 600 x 400, 800 x 400
PESO MÁXIMO SUPORTADO	80 kg
DEFINIÇÕES	Orientável horizontalmente 120° Inclinável verticalmente -15°/+5° Correção horizontal ±3°
COR	Negro
MEDIDAS	Distância da parede: 6,9 a 104,4 cm Placa parede: 28,9 x 64,6 cm Largura regulável de 20 a 81,5 cm x 43 cm altura
PESO	14,73 kg
ACESSÓRIOS	Nível de borbulha Sistema de bloqueio de barras Braçadeira Esquema de instalação Buchas Fisher, parafusos e acessórios de montagem



+ Info:
https://fonestar.com/MOV-684PR-L

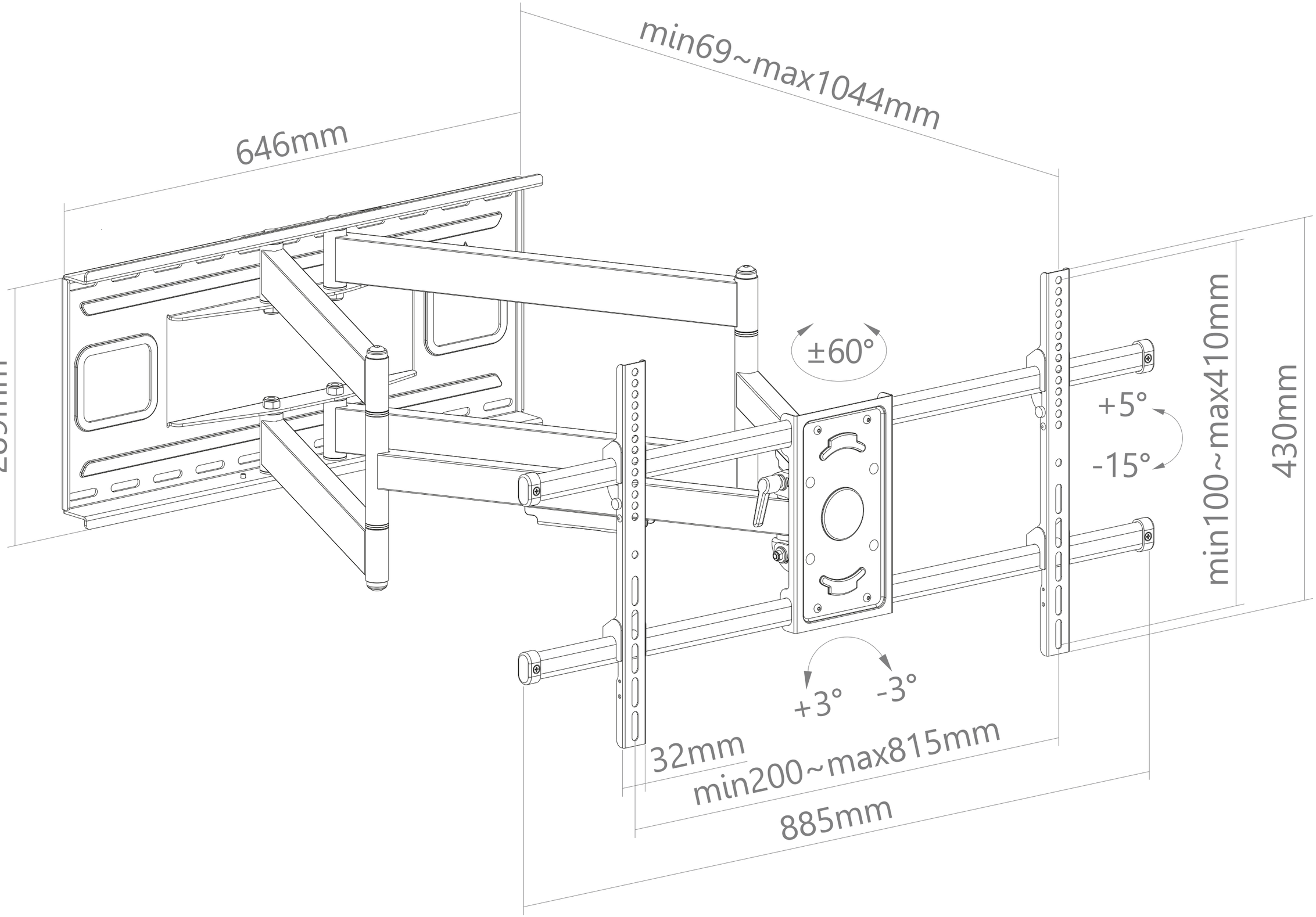

FONESTAR	Model	Description	Units	Scale
	MOV-684PR-L	ADJUSTABLE TV WALL MOUNT 43'' TO 100''	mm	1:4