SUPORTES / SUPORTES TV / DE PAREDE

FIX-044EN

SUPORTE TV FIXO DE PAREDE

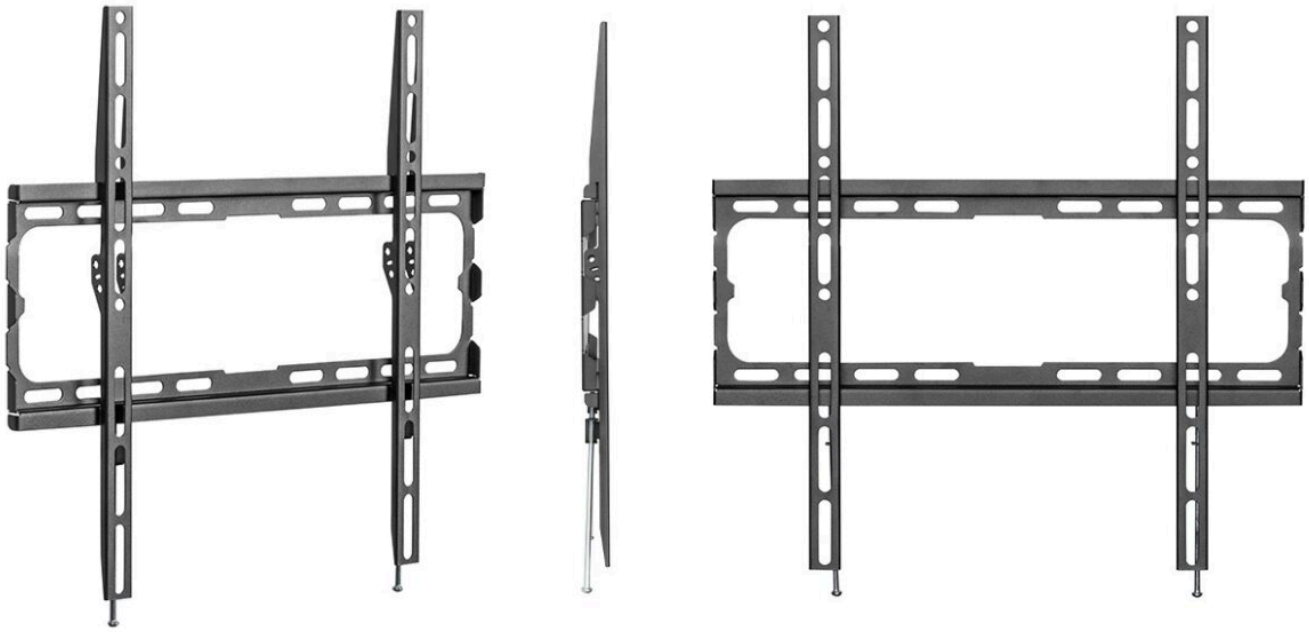



- Ultra fino
- Nível de borbulha
- Esquema, parafusos e acessórios de montagem
- Fixação firme e segura
- Instalação rápida e simples

+ Info:
https://fonestar.com/FIX-044EN

ESPECIALMENTE RECOMENDADO EM:



Varejo



Hotéis



Escritórios



Todos os setores

DESCRIÇÃO:

Suporte TV fixo de parede. 32" a 75". VESA máx. 400x400. Peso máx. suportado 45 kg.

CARACTERÍSTICAS TÉCNICAS:

CARACTERÍSTICAS	Suporte TV fixo ultra fino
ECRÃ	32" a 7" (81,3 a 190,5 cm)
VESA	75x75, 100x100, 100x150, 150x100, 100x200, 200x100, 150x150, 200x200, 200x300, 300x200, 200x400, 400x200, 300x300, 300x400, 400x300, 400x400
PESO MÁXIMO SUPORTADO	45 kg
COR	Negro
MEDIDAS	Distância da parede: 2 cm Placa parede: 44,5 x 17 cm Largura ajustável de 5 a 40 cm x 40 cm altura
PESO	0,7 kg
ACESSÓRIOS	Nível de borbulha Sistema de segurança por parafuso Esquema de instalação Buchas, parafusos e acessórios de montagem



+ Info:
https://fonestar.com/FIX-044EN

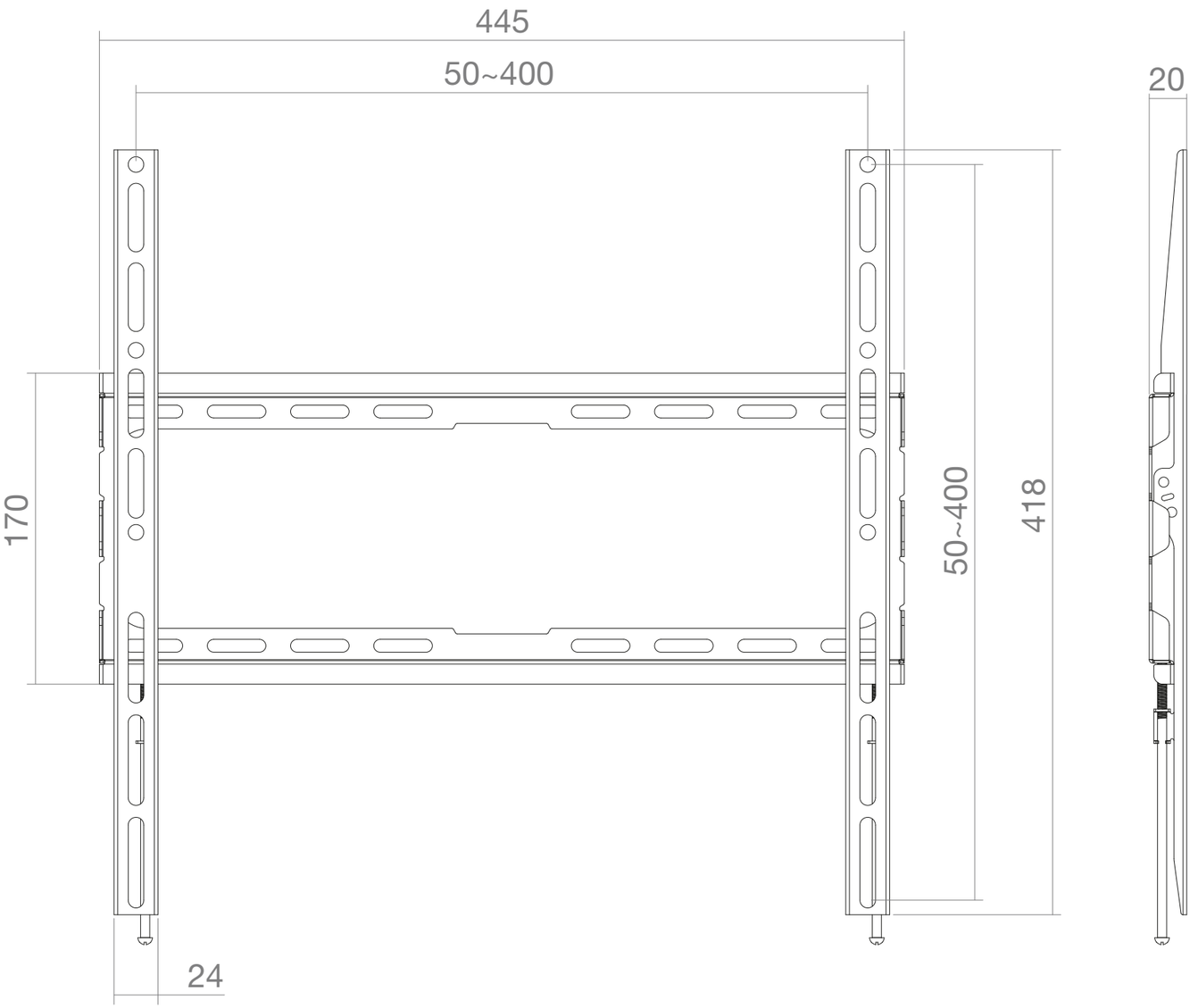

FONESTAR	Model	Description	Units	Scale
	FIX-044EN	FIXED TV WALL MOUNT 32'' TO 70''	mm	1:3