MEGAFONIA / ATENUADORES / LINHA DE 100 V

DOT-60TR

ATENUADOR DE LINHA DE 100 V



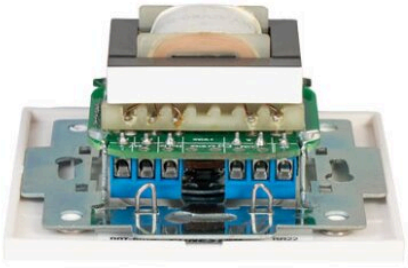

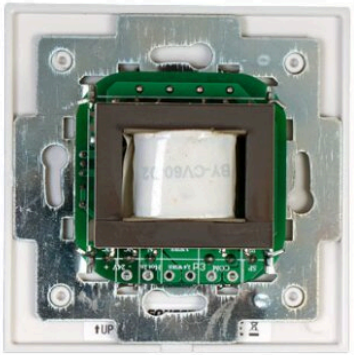



- Linha de 100 V
- Prioridade por 3 fios ou 4 fios com relé
- Para caixa standard universal
- Potenciómetro ergonómico de 10 posições com desativação
- Estética minimalista

+ Info:
https://fonestar.com/DOT-60TR

ESPECIALMENTE RECOMENDADO EM:



Hospitalidade



Escritórios



Hotéis



Todos os setores

DESCRIÇÃO:

Atenuador de linha de 100 V. Entrada de 2 fios e prioridade de 3 e 4 fios (24 V). Montagem embutida ou à superfície.

CARACTERÍSTICAS TÉCNICAS:

CARACTERÍSTICAS	Atenuador de linha 100 V com autotransformador para montagem embutido ou à superfície. Entrada de 2 fios e sistemas com prioridade de 3 e 4 fios.
POTÊNCIA	60 W máximo
ENTRADAS	Alta Z linha 100 V
SAÍDAS	Alta Z linha 100 V
CONTROLOS	10 posições de atenuação e desativação
RELE	24 V, 200 mW, 8 mA.
MEDIDAS	Totais: 83 x 83 x 50 mm profundidade Encaixe: 50 x 50 x 37,8 mm profundidade
PESO	0,2 kg
	Para caixa standard universal quadrada, redonda para divisórias de gesso e para caixa de instalação à superfície mod. DOT-BOX. Distância entre parafusos: 60 mm



+ Info:
https://fonestar.com/DOT-60TR

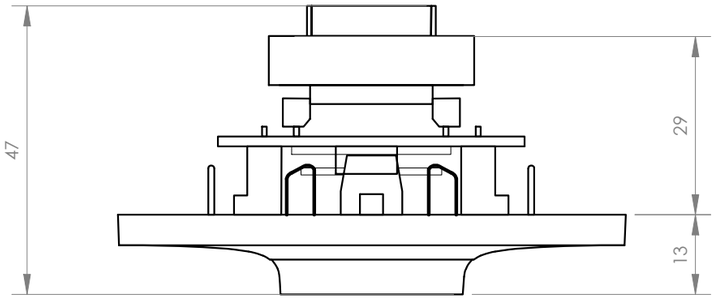

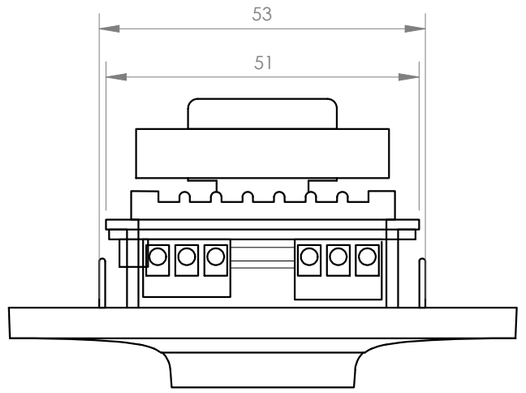

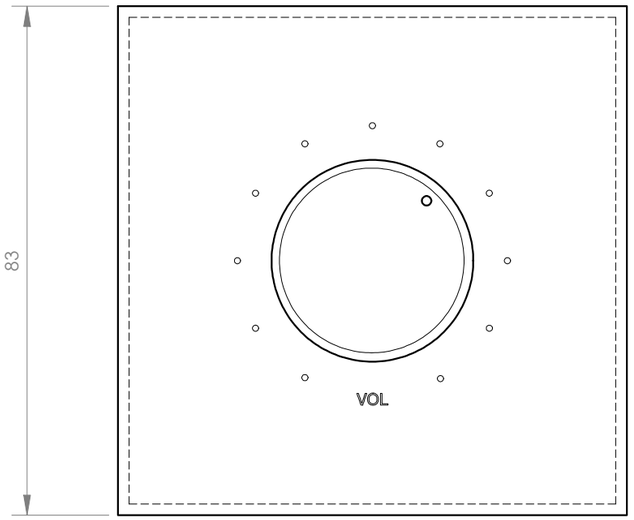

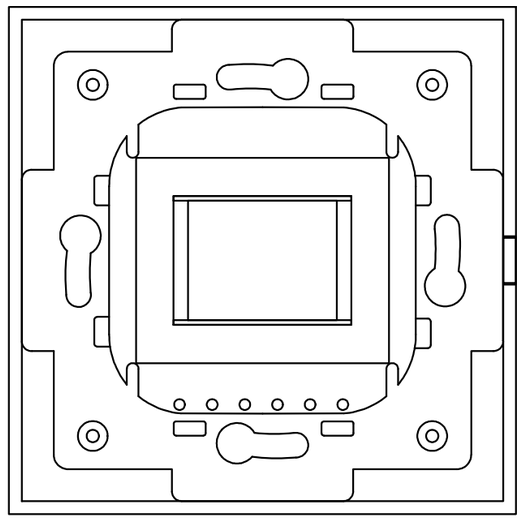

FONESTAR	Model	Description	Units	Scale
	DOT-60TR	100 V LINE ATTENUATOR	mm	1:1