SUPORTES / SUPORTES TV / DE PAREDE

MOV-344BA

SUPORTE TV ORIENTÁVEL DE PAREDE

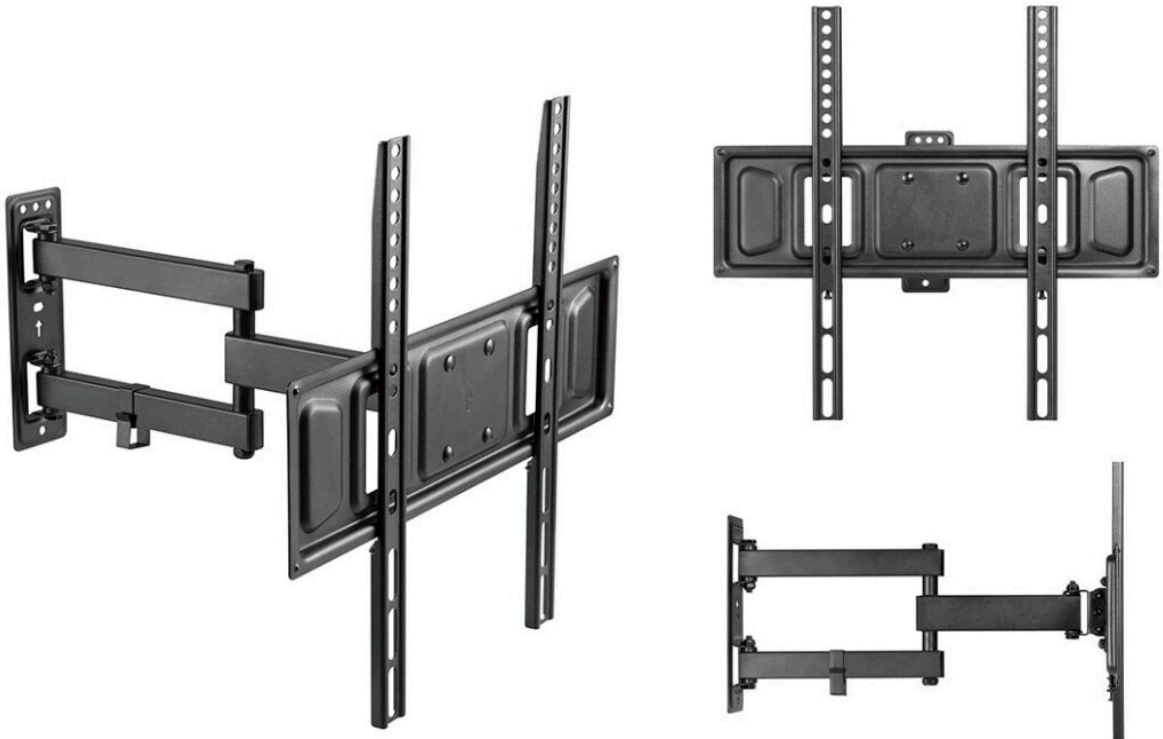



- Orientável horizontalmente e inclinável verticalmente
- Nível de borbulha
- Braçadeira, parafusos e acessórios de montagem
- Fixação firme e segura
- Instalação rápida e simples

+ Info:
https://fonestar.com/MOV-344BA

ESPECIALMENTE RECOMENDADO EM:



Varejo



Escritórios



Hotéis



Todos os setores

DESCRIÇÃO:

Suporte TV orientável de parede. 32" a 55". VESA 75/100/100x150/100x200/150/150x100/200/200x100/200x300/300/300x200/400/400x200/
400x300. Peso máx. suportado de 35 kg.

CARACTERÍSTICAS TÉCNICAS:

CARACTERÍSTICAS	Suporte TV orientável
ECRÃ	32" a 65" (81,3 a 165,1 cm)
VESA	75 x 75, 100 x 100, 100 x 150, 100 x 200, 150 x 100, 150 x 150, 200 x 100, 200 x 200, 200 x 300, 300 x 200, 300 x 300, 400 x 200, 400 x 300, 400 x 400
PESO MÁXIMO SUPORTADO	35 kg
DEFINIÇÕES	Orientável horizontalmente 180° Inclinável verticalmente -7°/+14° Correção horizontal ±3°
COR	Negro
MEDIDAS	Distância da parede: 6,2 a 43,1 cm Placa parede: 6,5 x 21,8 cm Placa TV: 45,5 x 13,5 cm Largura regulável de 3 a 40 cm x 42 cm altura
PESO	2,6 kg
ACESSÓRIOS	Nível de borbulha Sistema de segurança por parafuso Braçadeira Esquema de instalação Buchas, parafusos e acessórios de montagem



+ Info:
https://fonestar.com/MOV-344BA

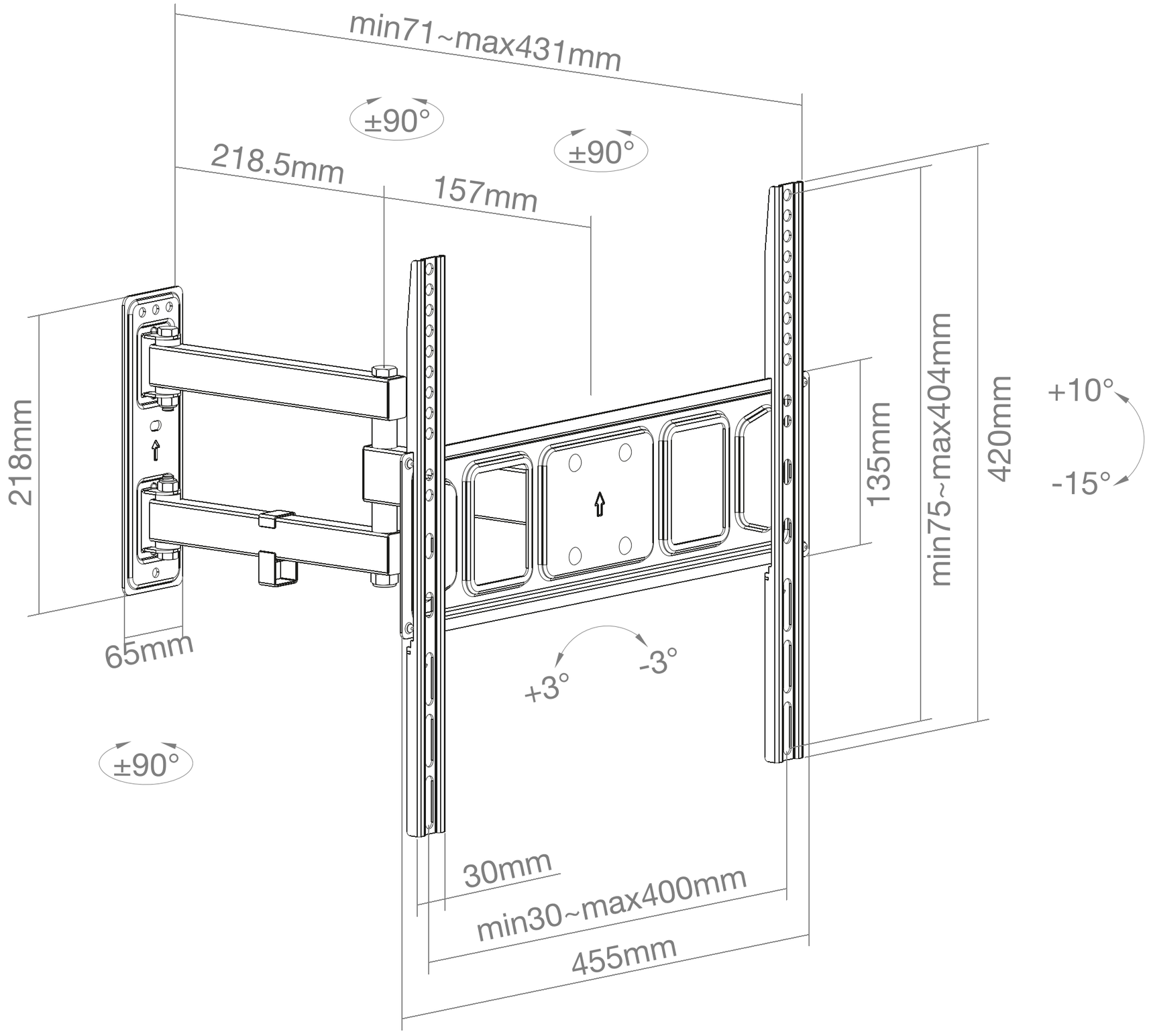

FONESTAR	Model	Description	Units	Scale
	MOV-344BA	ADJUSTABLE TV WALL MOUNT. 32” TO 55”	mm	1:3