MEGAFONIA / KITS DE SOM / PAREDE

KS-WALL-4

KIT DE SOM 4 COLUNAS



RADIO BLUETOOTH 2 AUX LINES USB MONO/STEREO

- Kit de som (tudo em um)
- Múltiplas opções de reprodução
- Acabamento excelente e design elegante
- Som estéreo de grande qualidade e potência

+ Info:
https://fonestar.com/KS-WALL-4

ESPECIALMENTE RECOMENDADO EM:


Hospitalidade


Varejo


Hotéis


Todos os setores

DESCRIÇÃO:

Kit de som. Amplificador estéreo 25 + 25 W RMS@4 Ohm. 4 colunas 6" 15 W RMS@8Ohm. Reprodutor USB/FM/Bluetooth.

CARACTERÍSTICAS TÉCNICAS:

CARACTERÍSTICAS	Kit de som: amplificador estéreo compacto com 4 colunas de teto de 6". Reprodutor estéreo com recetor Bluetooth, reprodutor USB e sintonizador FM com 50 pré-sintonias e pesquisa automática. Autoplay, inicia a reprodução automaticamente ao ligar. Memória do último modo selecionado. Memória do modo de reprodução (random, repeat). Ecrã LCD 2,15" de informação de modo e reprodução. Volume máximo configurável. Temporizador para desligar. Equalização de graves e agudos. Seletor mono/estéreo de saída do reprodutor. Prioridade na entrada auxiliar 2 selecionável para mensagens ou avisos de emergência. Controlo por botões tácteis ou por comando à distância incluído. 2 entradas auxiliares de nível de linha (mono). Saída auxiliar para ampliar o sistema com outros dispositivos de áudio ou KS-AMP. Para caixa standard universal quadrada e redonda.
BLUETOOTH	Bluetooth 5.3 Distância de transmissão de 10 m
POTÊNCIA	25 + 25 W RMS@4 Ohm
ALTIFALANTES	4 colunas 6"@8 Ohm Corpo ABS Grelha redonda de alumínio sem moldura
ENTRADAS	1 x linha auxiliar, jack 3,5 mm, 250 mV RMS 1 x linha auxiliar, euroblock, 250 mV RMS, com função de prioridade selecionável 1 x antena FM
SAÍDAS	1 x linha auxiliar, euroblock, 250 mV RMS 2 x Altifalante: 4-8 Ohm, euroblock



+ Info:
https://fonestar.com/KS-WALL-4

VARIAÇÃO DE TEMPERATURA	-20ºC ~ 60ºC
COR	Branco (RAL 9003)
ALIMENTAÇÃO	100-240 V CA, 60 W
MEDIDAS	Amplificador: Exteriores: 83 x 83 x 39 mm de profundidade Montagem: 47 x 47 x 27 mm de profundidade Distância entre parafusos: 60 mm Colunas: 186 mm Ø x 70 mm de profundidade Orifício de corte: 170 mm
PESO	1,2 kg
ACESSÓRIOS	Cabos de coluna 4 x 5 m Cabo de antena FM Comando à distância Pilhas incluídas
OPCIONAL	DOT-BOX-WH: caixa para montagem em superfície.
NOTA	Possibilidade de alterar o nome Bluetooth ID e palavra-passe sob pedido.

+ Info:
https://fonestar.com/KS-WALL-4

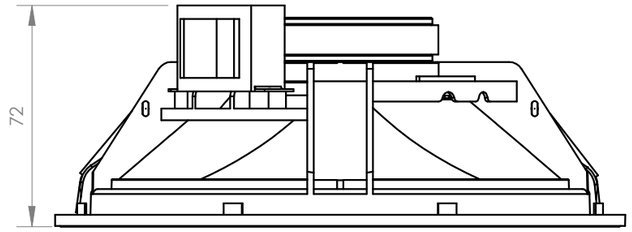

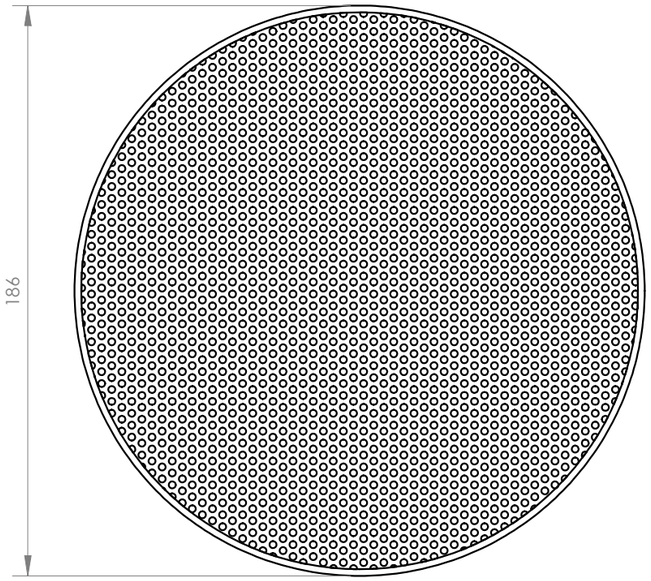

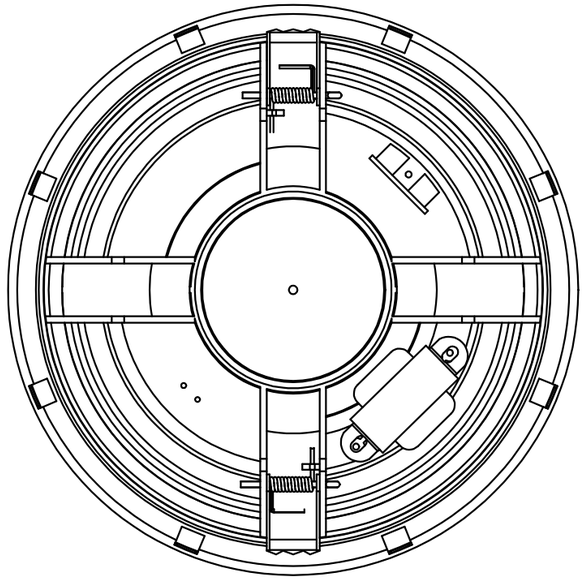

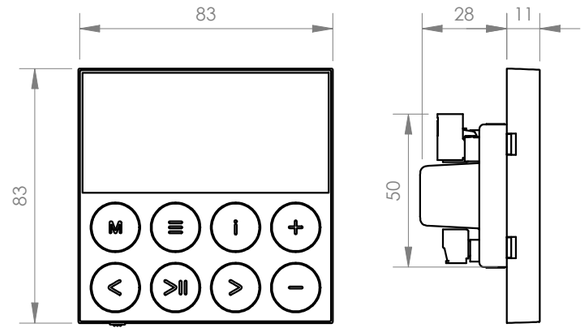

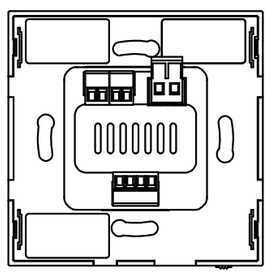

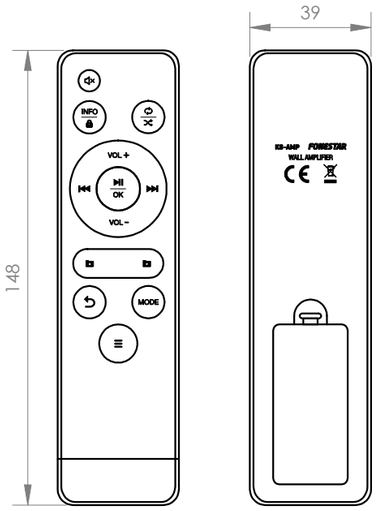

FONESTAR	Model	Description	Units	Scale
	KS-WALL-4	4 SPEAKERS SOUND KIT	mm	1:2