ALTA POTÊNCIA / COLUNAS / PASSIVAS

LIGNUM-4

ALTIFALANTE PASSIVO DE ALTA POTÊNCIA FULL RANGE



EUROBLOCKS · COMPACT DESIGN · EXCLUSIVE DESIGN · HEADROOM LEVEL · HIGH SENSITIVITY · HIGH MAX SPL · PLYWOOD · LOW THD · BASS-REFLEX

- Alta sensibilidade, permitindo obter um volume considerável com menor consumo de energia.
- SPL máximo elevado, ideal para manter uma reprodução clara e potente mesmo em ambientes complexos.
- Boa margem dinâmica (headroom), permitindo lidar com picos de sinal sem distorção.
- Baixa distorção harmónica total (THD), garantindo uma fidelidade sonora notável.

+ Info:
https://fonestar.com/LIGNUM-4

ESPECIALMENTE RECOMENDADO EM:



Hospitalidade



Varejo



Instalações esportivas



Hotéis

DESCRIÇÃO:

Altifalante passivo de alta potência full range 4". 240 W pico, 60 W RMS @ 16Ohm.

CARACTERÍSTICAS TÉCNICAS:

TIPO DE ALTIFALANTE	Altifalante coaxial de 2 vias
TRANSDUTORES	Woofer: 4": · Cone de fibra de papel prensada, íman de ferrite, bobina de fio de cobre de 25 mm Tweeter: 1": · Cúpula de seda, íman de neodímio, bobina de fio de cobre de 20 mm
POTÊNCIA	60 W RMS, 240 W pico
RESPOSTA	100-20.000 Hz (-6 dB) 85-20.000 Hz (-10 dB)
IMPEDÂNCIA	16 Ohm
SENSIBILIDADE	90 dB (1W/1m) a 2,83 V
SPL MAX	108 dB contínuo, 114 dB pico
DISPERSÃO	125° H x 90° V (-6 dB)
CROSSOVER	Frequência de corte: 3.150 Hz
CONETORES	1 x Euroblock de segurança 4 pinos (2 in, 2 out)
ESPECIFICAÇÕES FÍSICAS	· Grelha: Grelha de aço com espuma acústica e acabamento com pintura eletrostática · Caixa: Contraplacado de bétula protegido com revestimento de poliureia pulverizado · Bass reflex incorporado
MONTAGEM E INSTALAÇÃO	· Adaptador para suporte de pé de microfone: 1 x 3/8" · Ponto de fixação para suporte de parede: 4 x M6 · Ponto de ancoragem de segurança: 1 x M8
COR	Negro
PROTEÇÃO	VARIAÇÃO DE TEMPERATURA: · Operação: Mín: -20 °C | Máx: +60 °C · Armazenamento: Mín: +5 °C | Máx: +30 °C Humidade: · Operação: < 90% · Armazenamento: < 30%



+ Info:
https://fonestar.com/LIGNUM-4

MEDIDAS	163 x 165 x 173 mm profundidade
PESO	2,08 kg
ACESSÓRIOS	Suporte de parede incluído

+ Info:
https://fonestar.com/LIGNUM-4

SENSITIVITY (SPL)

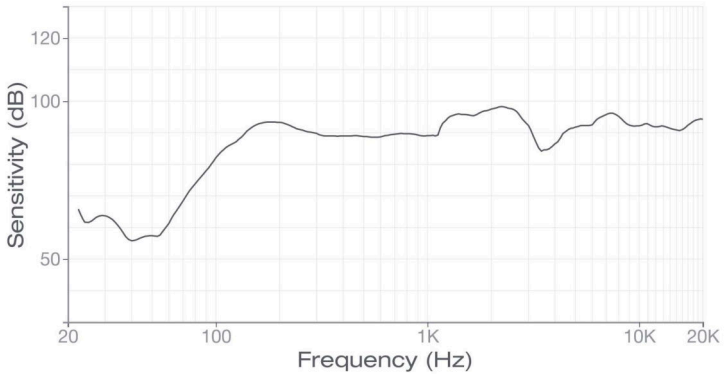

IMPEDANCE

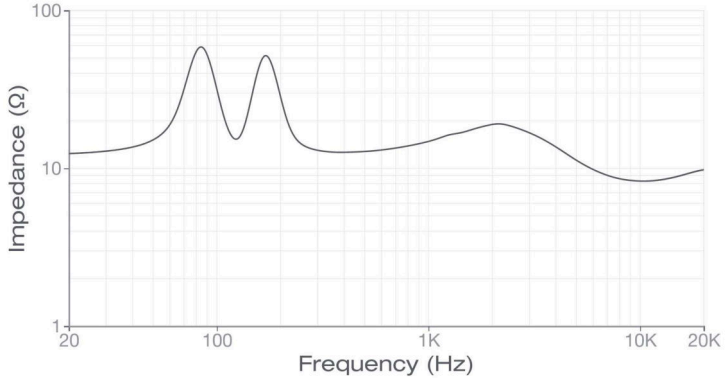

DIRECTIVITY INDEX

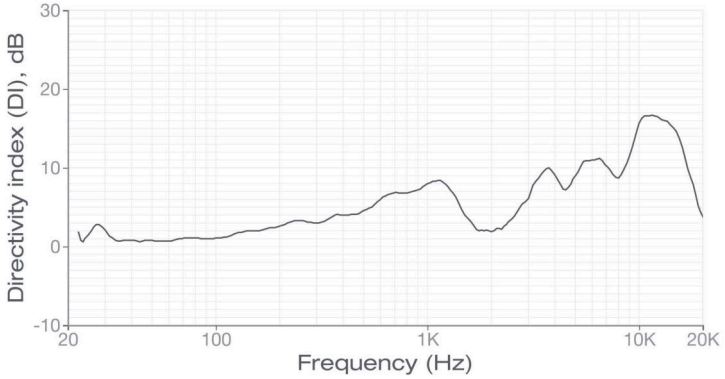

BEAM WIDTH (-6 DB)

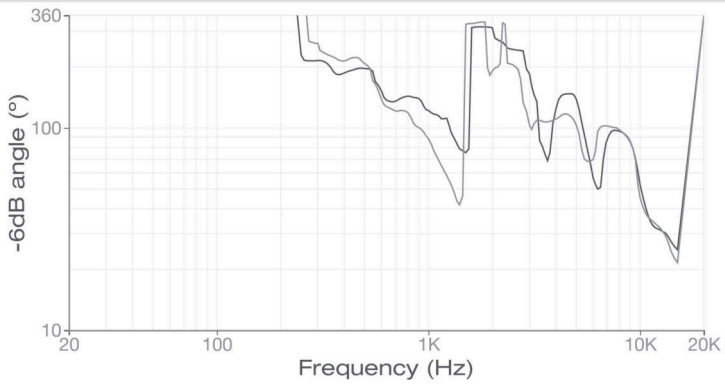

HORIZONTAL POLAR DATA

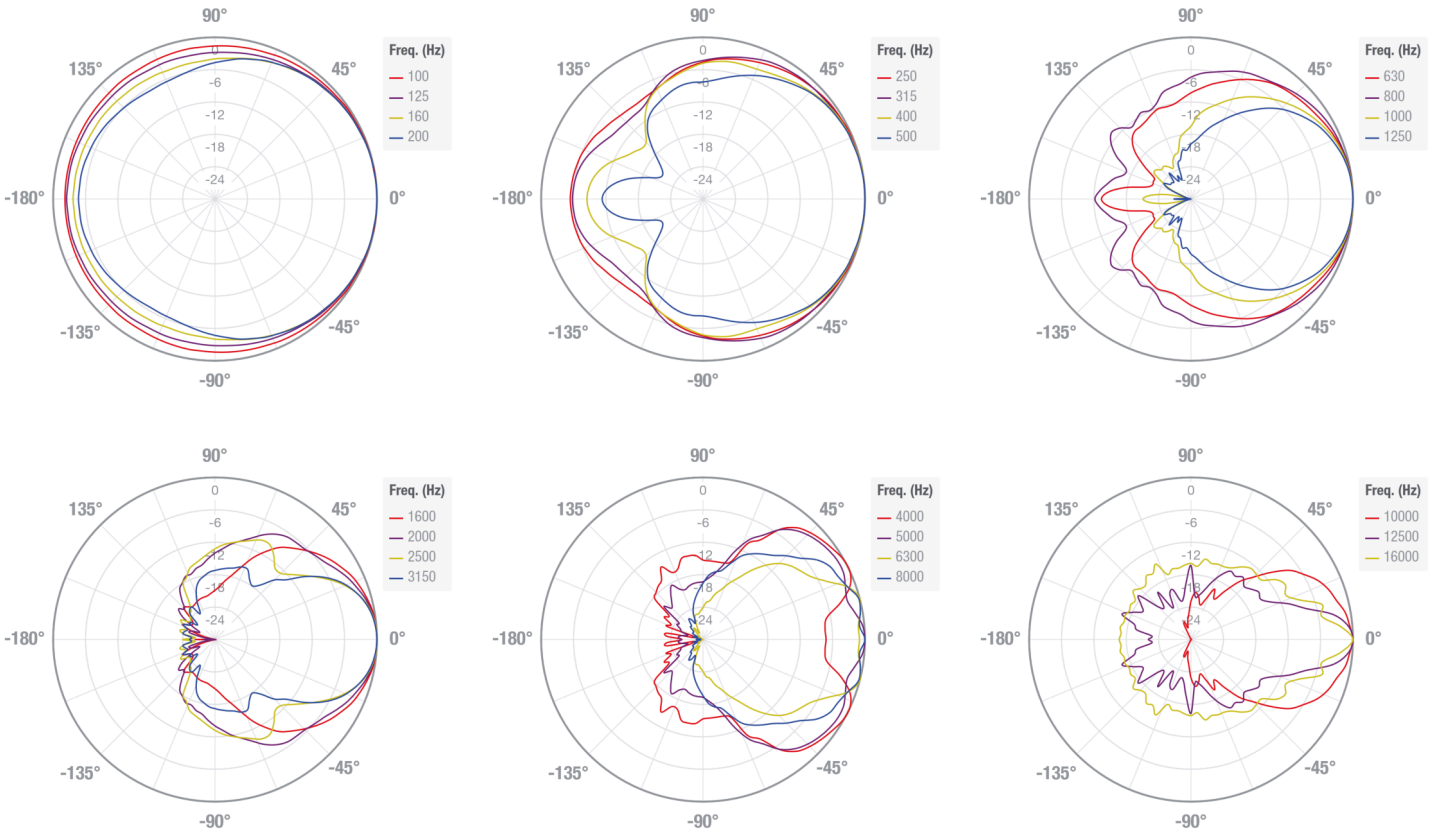

VERTICAL POLAR DATA

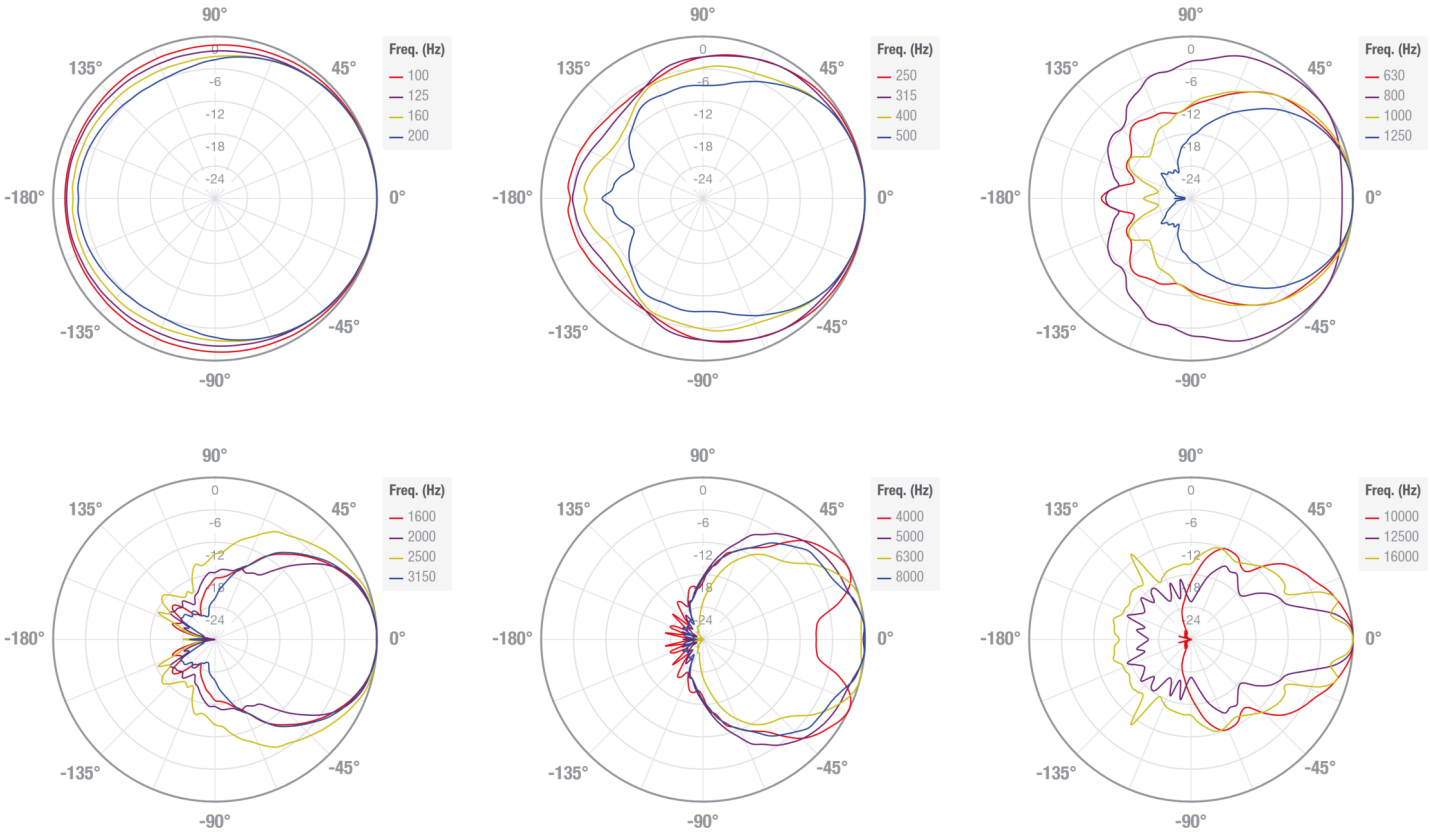

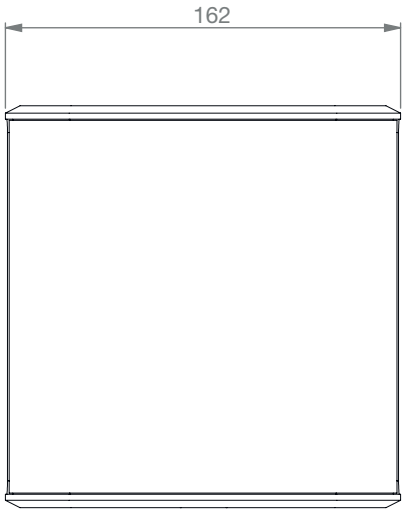
162

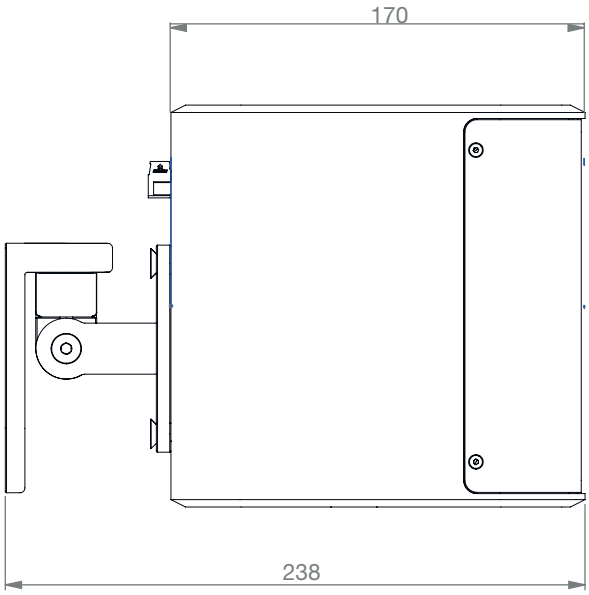
170
238

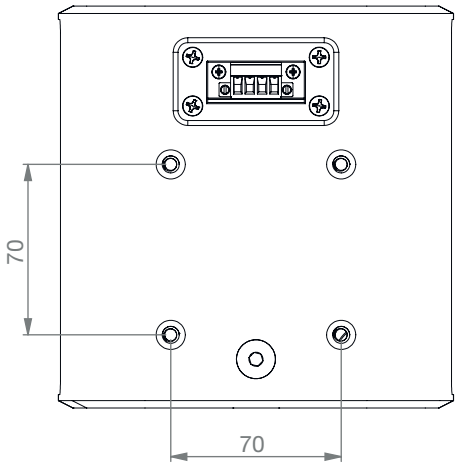
70
70

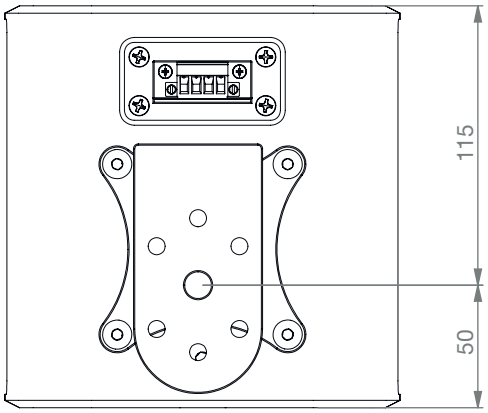
115
50

