SUPORTES / SUPORTES TV / DE PAREDE

SVW-1264N

SOPORTE TV VÍDEO WALL







- Pop-out
- Sistema de segurança
- Esquema de instalação, buchas, parafusos e acessórios de montagem
- Fixação firme e segura
- Instalação rápida e simples

+ Info:
https://fonestar.com/SVW-1264N

ESPECIALMENTE RECOMENDADO EM:



Varejo



Estações de Transporte

DESCRIÇÃO:

Suporte TV video wall. 45" a 70". VESA 200/300/400/300x200/400x200/400x300/600x400. Peso máx. suportado de 70 kg.

CARACTERÍSTICAS TÉCNICAS:

CARACTERÍSTICAS	Suporte de TV video wall Função pop-out para aceder às ligações da TV facilmente. Empurrar para soltar a TV e voltar a empurrar para fixar no sítio Compatível com instalações verticais
ECRÃ	45" a 70" (114 a 178 cm)
VESA	200 x 200, 300 x 200, 300 x 300, 400 x 200, 400 x 300, 400 x 400, 600 x 400
PESO MÁXIMO SUPORTADO	70 kg
AJUSTES	Orientável na horizontal ±20 mm Inclinável verticalmente -2º/+4º Linear vertical 25 mm Separação da parede 20 mm Correção de inclinação horizontal do ecrã -3º/+3º
COR	Negro
MEDIDAS	Placa parede: 67 x 41,6 cm Largura ajustável de 20 a 60 cm x 41 cm altura Distância à parede: 9,5 cm Distância à parede pop-out: 28,5 cm
PESO	9,8 kg
ACESSÓRIOS	Suporte para acesso aos cabos Sistema de segurança Esquema de instalação, buchas, parafusos e acessórios de montagem



+ Info:
https://fonestar.com/SVW-1264N

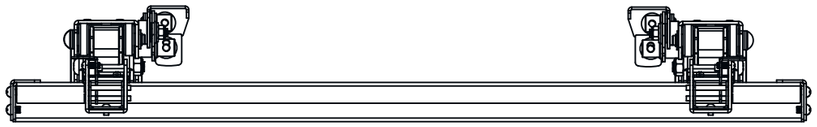

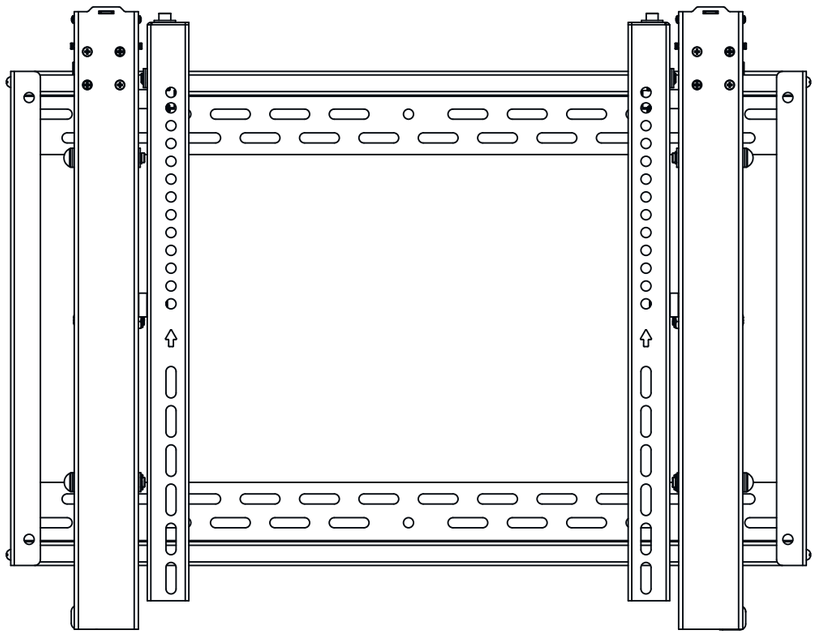

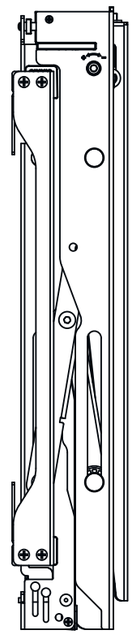

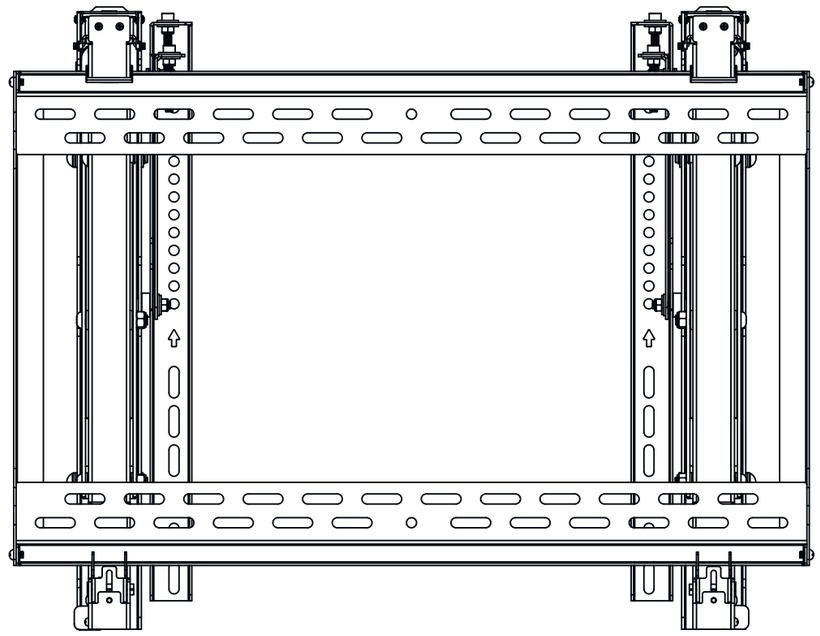

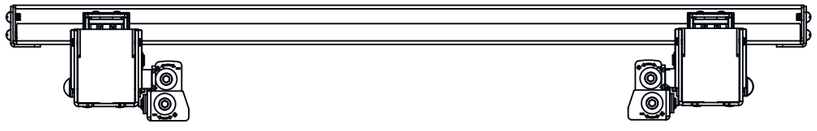

Product: SVW-1264N Line Drawing	FONESTAR www.fonestar.es
Date: 14/08/2025	

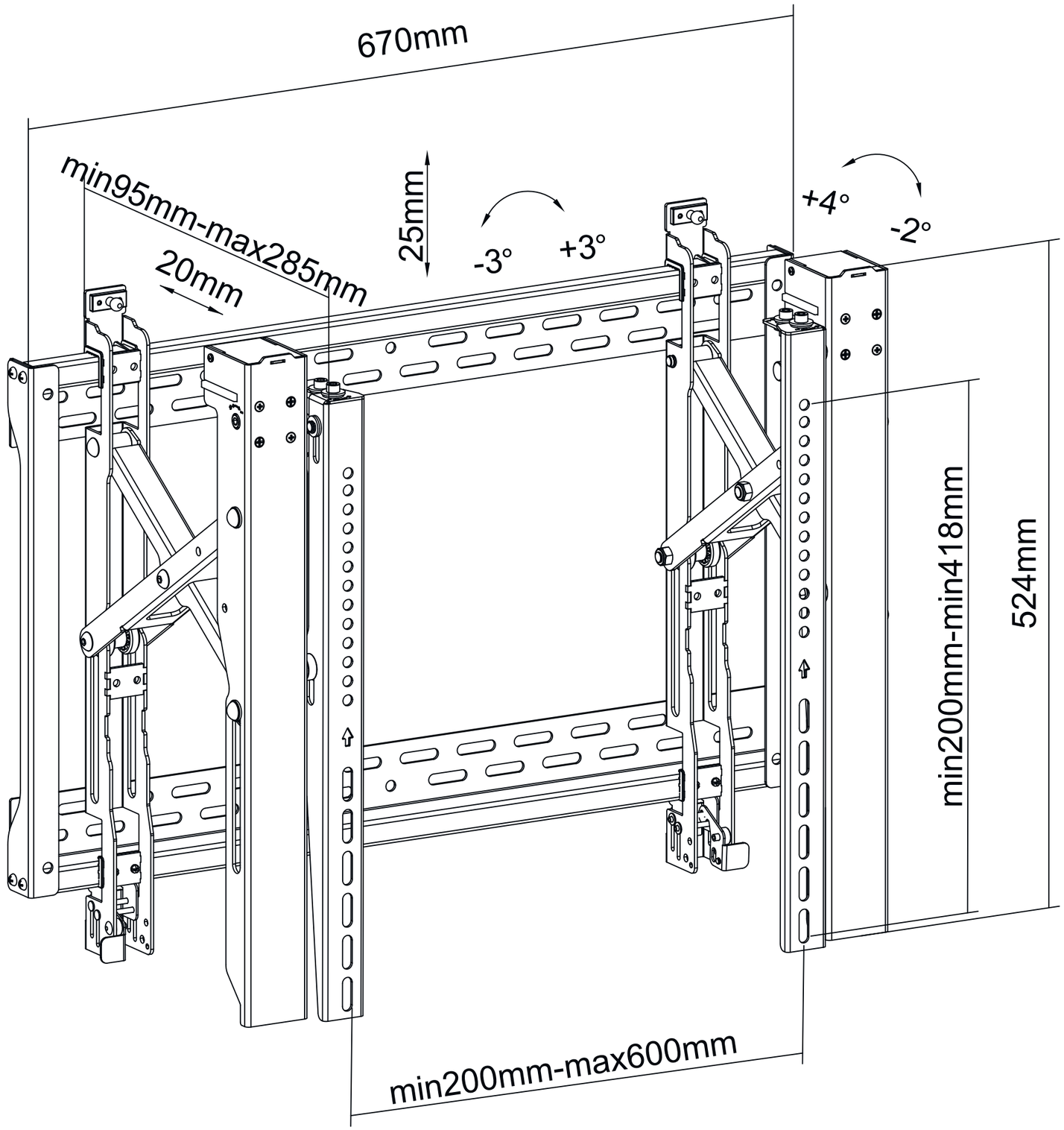

Product: SVW-1264N Line Drawing	FONESTAR www.fonestar.es
Date: 14/08/2025	