MEGAFONIA / COLUNAS / ESFERAS SUSPENSAS

EF-333C

COLUNA SUSPENSA COM TRANSFORMADOR DE LINHA 100 V E BAIXA IMPEDÂNCIA



IP 54

IP54

- Coluna coaxial, som nítido e limpo
- Proporciona cobertura uniforme horizontal
- Design atual
- Proteção IP-54
- Inclui suporte de fixação no teto para uma instalação fácil.

+ Info:
https://fonestar.com/EF-333C

ESPECIALMENTE RECOMENDADO EM:



Fábricas



Instalações esportivas



Todos os setores

DESCRIÇÃO:

Coluna suspensa 5" coaxial. 30/20/15/10/5 W RMS@100/70 V. 30 W RMS@8Ohm. Proteção IP 54.

CARACTERÍSTICAS TÉCNICAS:

CARACTERÍSTICAS	Coluna suspensa com transformador de linha 100 V e baixa impedância. Coluna coaxial, som nítido e limpo. Cobertura uniforme horizontal. Design moderno.
POTÊNCIA	30 W máximo, 30 W RMS
ALTIFALANTES	Woofer: 5" Tweeter: ½"
RESPOSTA	70-20.000 Hz
IMPEDÂNCIA	Alta Z linha 100 V: 30 W RMS@100/70 V (330 Ohm/170 Ohm) 20 W RMS@100/70 V (500 Ohm/250 Ohm) 15 W RMS@100/70 V (660 Ohm/330 Ohm) 10 W RMS@100/70 V (1.000 Ohm/500 Ohm) 5 W RMS@100/70 V (2.000 Ohm/1.000 Ohm) Baixa Z: 30 W RMS@8 Ohm
SENSIBILIDADE	91 dB a 1 W/1 m
ÂNGULO COBERTURA	90º
PROTEÇÕES	IP-54
MATERIAL	ABS extra resistente e grelha de alumínio
COR	Branco (RAL 9002)
CABO	4 m
MEDIDAS	187 mm Ø x 245 mm altura
PESO	2,1 kg
INCLUI	Suporte de fixação no teto



+ Info:
https://fonestar.com/EF-333C

SPL vs Freq

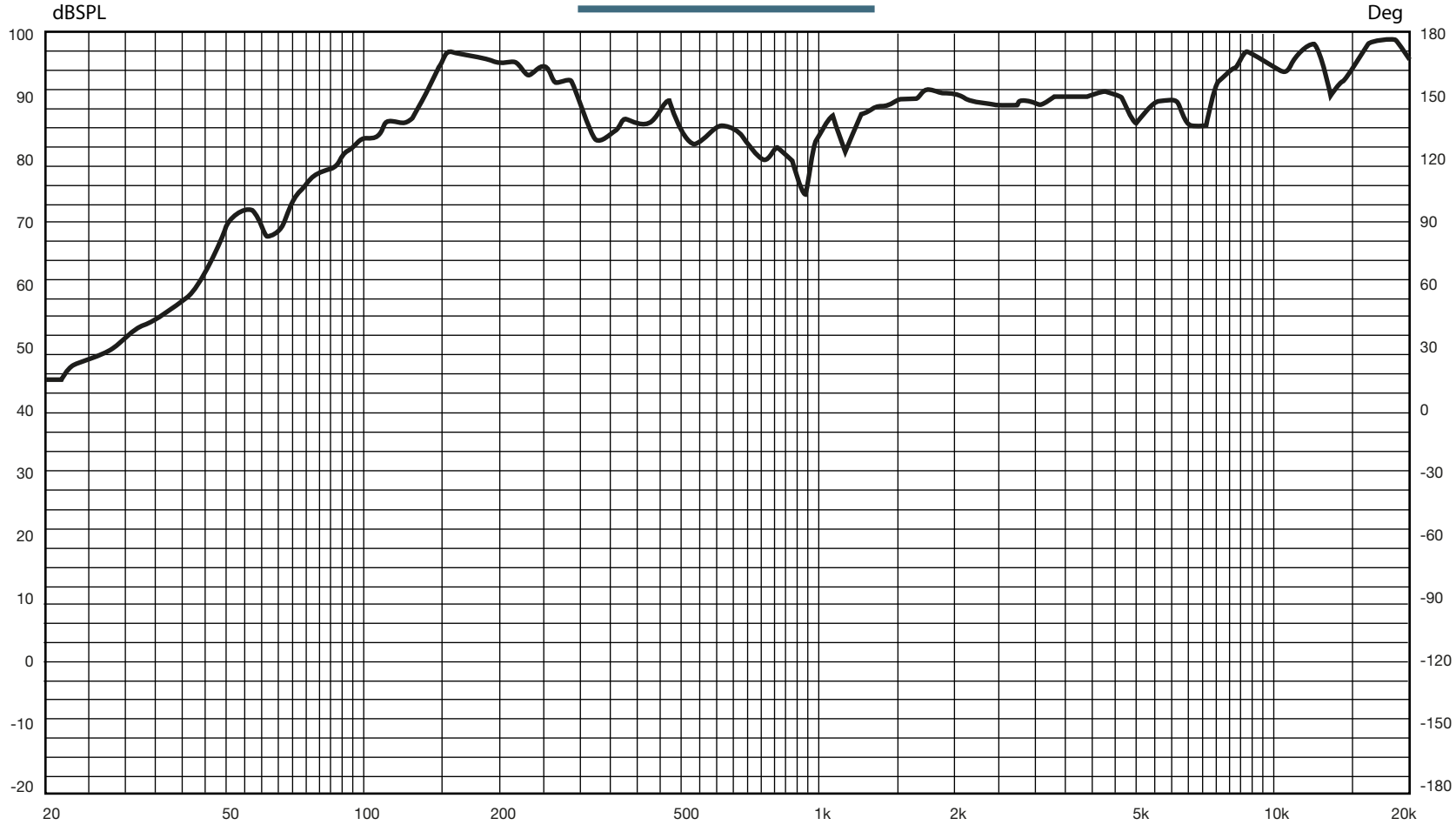

Ecala: -:---	A4	Proyecto:	
EF-333 SPL-Feq		Código:	
Autor:		Fecha: 2023-10-17	
Revisado: --		Fecha Revisión: --/--/----	

FONESTAR
Polígono de Trascueto s/n
39600 Revilla de Camargo
Tel: +34 942 254 555
Fax: +34 942 262 777
Web: www.fonestar.es

Impedance vs Freq

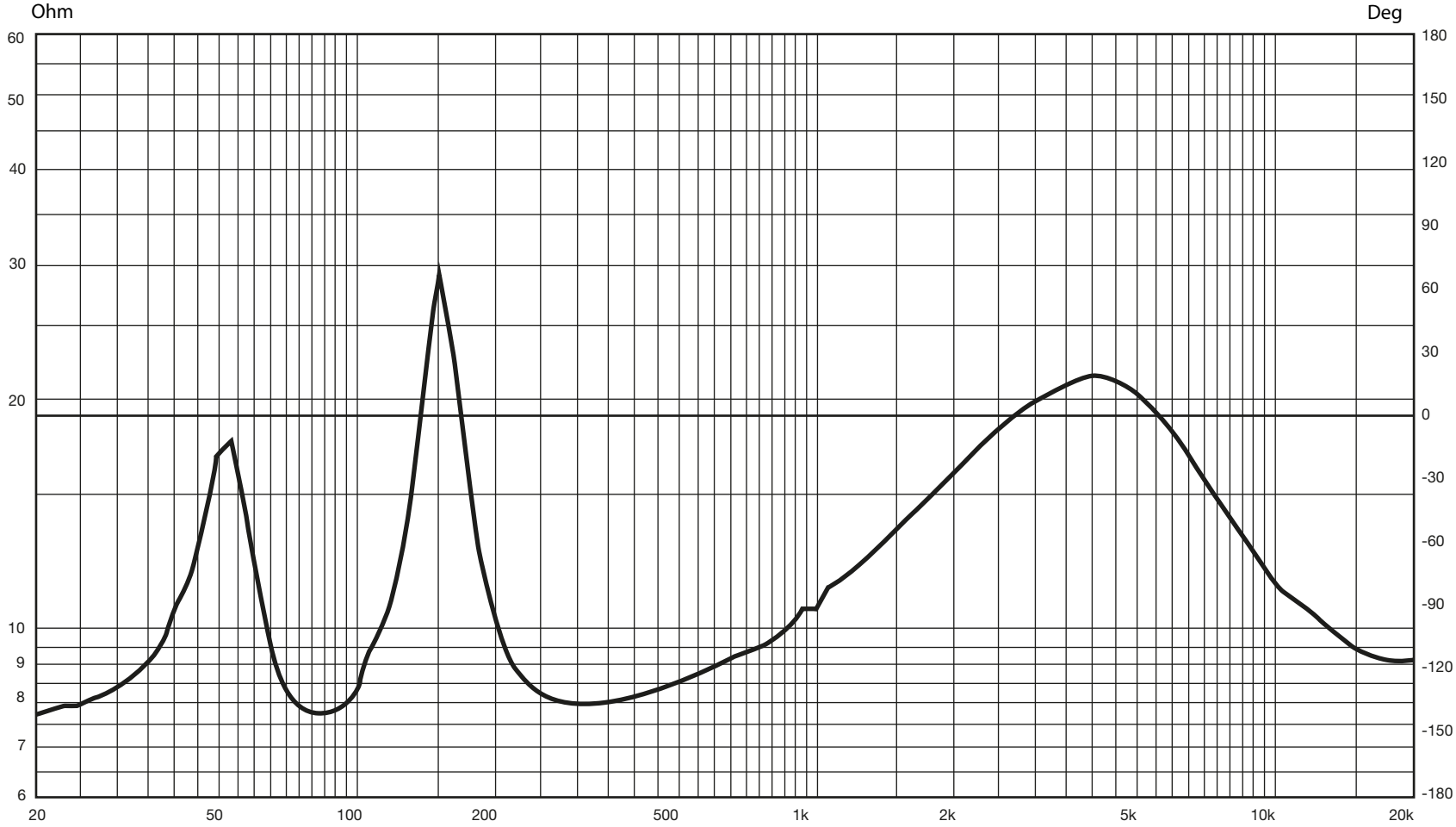

Ecala: -:---	A4	Proyecto:	
EF-333 Imp-Feq		Código:	
Autor:		Fecha: 2023-10-17	
Revisado: --		Fecha Revisión: --/--/----	

FONESTAR
Polígono de Trascueto s/n
39600 Revilla de Camargo
Tel: +34 942 254 555
Fax: +34 942 262 777
Web: www.fonestar.es

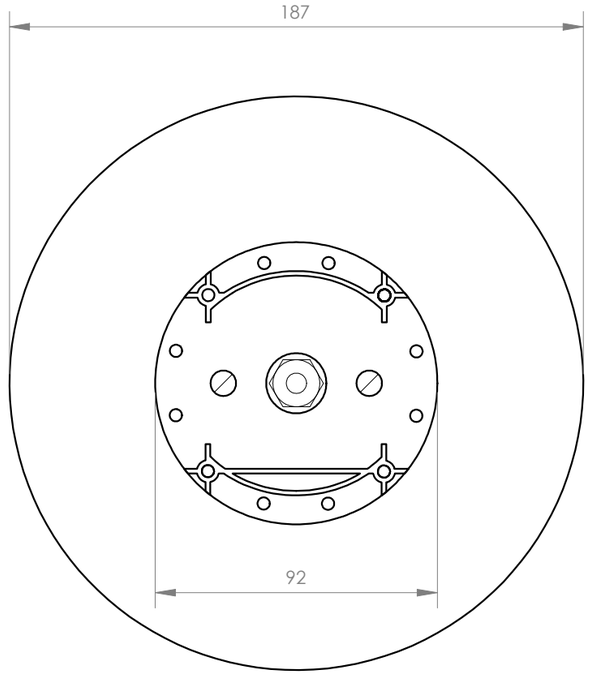

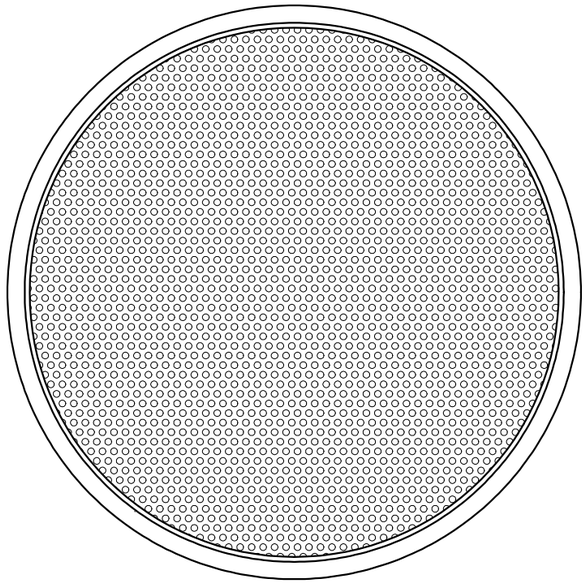

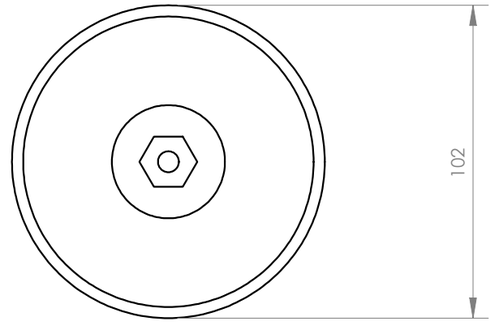

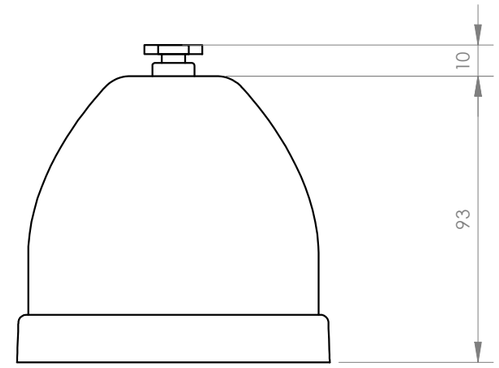

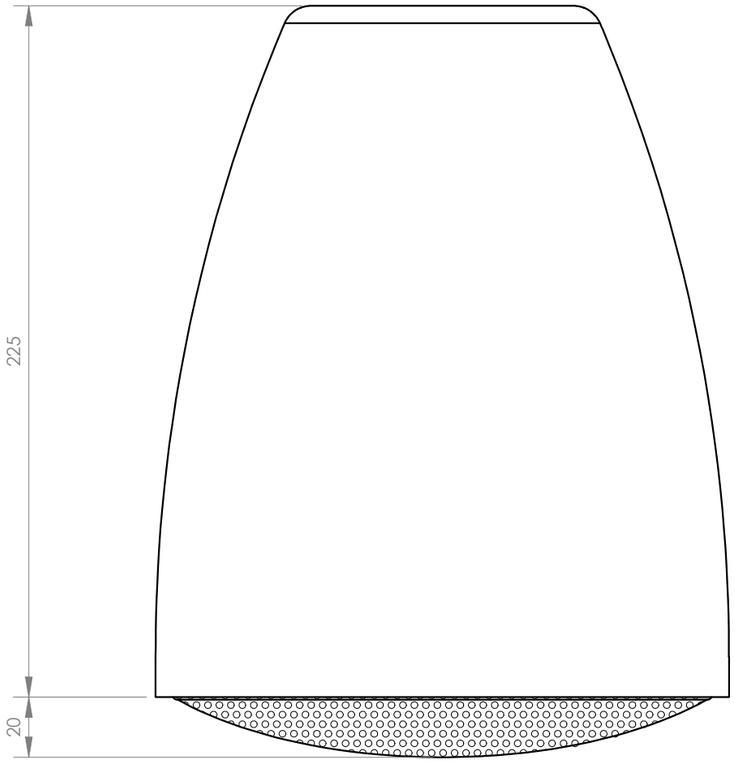

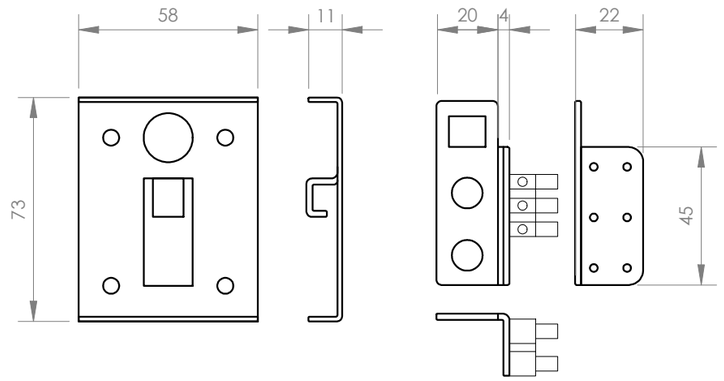

FONESTAR	Model	Description	Units	Scale
	EF-333	100 V LINE TRANSFORMER AND LOW IMPEDANCE HANGING SPEAKER	mm	1:2