SUPORTES / SUPORTES TV / DE PAREDE

MOV-011BA

SUPORTE TV ORIENTÁVEL DE PAREDE





- Orientável horizontalmente e inclinável verticalmente
- Nível de borbulha
- Buchas, parafusos e acessórios de montagem
- Fixação firme e segura
- Instalação rápida e simples

+ Info:
https://fonestar.com/MOV-011BA

ESPECIALMENTE RECOMENDADO EM:



Varejo



Escritórios



Hotéis



Todos os setores

DESCRIÇÃO:

Suporte TV orientável de parede. 13" a 42". VESA 75/100. Peso máx. suportado de 20 kg.

CARACTERÍSTICAS TÉCNICAS:

CARACTERÍSTICAS	Suporte TV orientável
ECRÃ	13" a 42" (33 a 106.7 cm)
VESA	75 x 75, 100 x 100
PESO MÁXIMO SUPORTADO	20 kg
DEFINIÇÕES	Orientável horizontalmente 30° Inclinável verticalmente -10°/+3° Correção horizontal ±3°
COR	Negro
MEDIDAS	Distância da parede: 7,5 cm Placa parede: 4 x 13,2 cm Placa TV: 11,7 x 11,7 cm
PESO	0,4 kg
ACESSÓRIOS	Nível de borbulha Esquema de instalação Buchas, parafusos e acessórios de montagem



+ Info:
https://fonestar.com/MOV-011BA

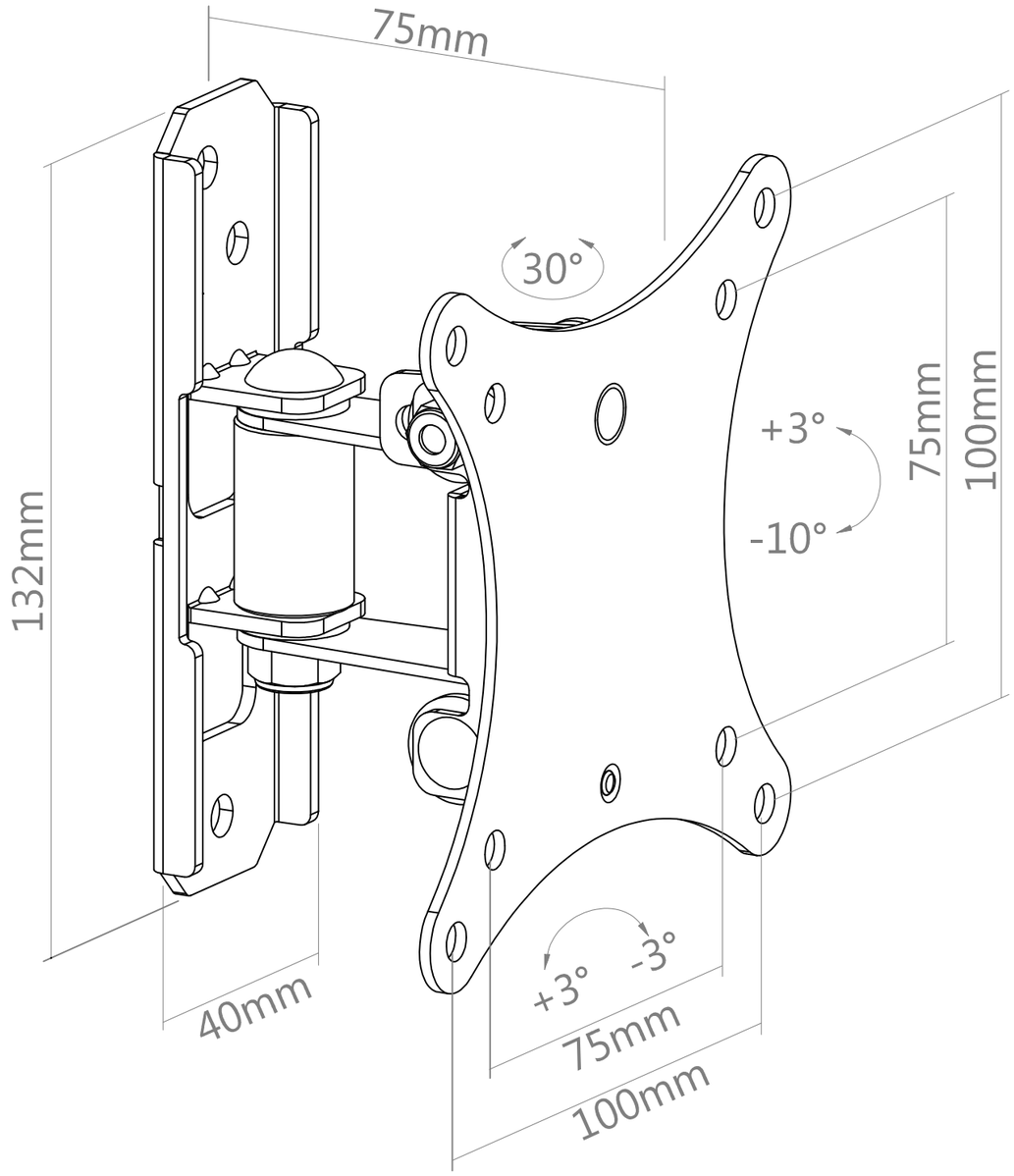

FONESTAR	Model	Description	Units	Scale
	MOV-011BA	ADJUSTABLE TV WALL MOUNT	mm	1:1