MICROFONES / MICROFONE DE COMUNICAÇÕES / DINÂMICOS

MCD-364-P

MICRÓFONO DINÁMICO DE COMUNICACIONES



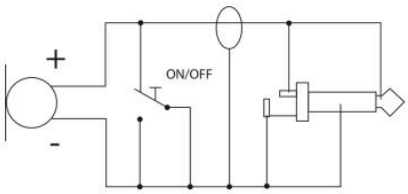

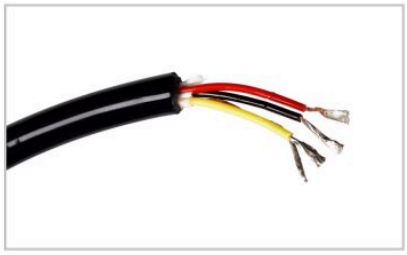

- Função PTT (pressionar para falar) e fecho de contactos
- Cabo 2 m extensível
- Pontas descarnadas com 1 condutor blindado de áudio e 2 condutores

+ Info:
https://fonestar.com/MCD-364-P

ESPECIALMENTE RECOMENDADO EM:



Todos os setores

DESCRIÇÃO:

Microfone dinâmico de comunicações. 100-6.000 Hz. Sensibilidade -68 dB (V/Pa) a 1kHz.

CARACTERÍSTICAS TÉCNICAS:

CARACTERÍSTICAS	Microfone de comunicações.
CÁPSULA	Dinâmica omnidirecional
RESPOSTA	100-6.000 Hz
SENSIBILIDADE	-68 dB (V/Pa) a 1 kHz
IMPEDÂNCIA	500 Ohm a 1 kHz
BOTÃO	Duplo circuito: função PTT (pressionar para falar) e fecho de contactos
CABO	2 m extensível pontas descarnadas com 1 condutor blindado de áudio e 2 condutores para fecho de contactos
MEDIDAS	55 x 75 x 30 mm profundidade
PESO	0,2 kg
ACESSÓRIOS	Gancho para pendurar na parte posterior, suporte clipe metálico para aparafusar e parafusos



+ Info:
https://fonestar.com/MCD-364-P

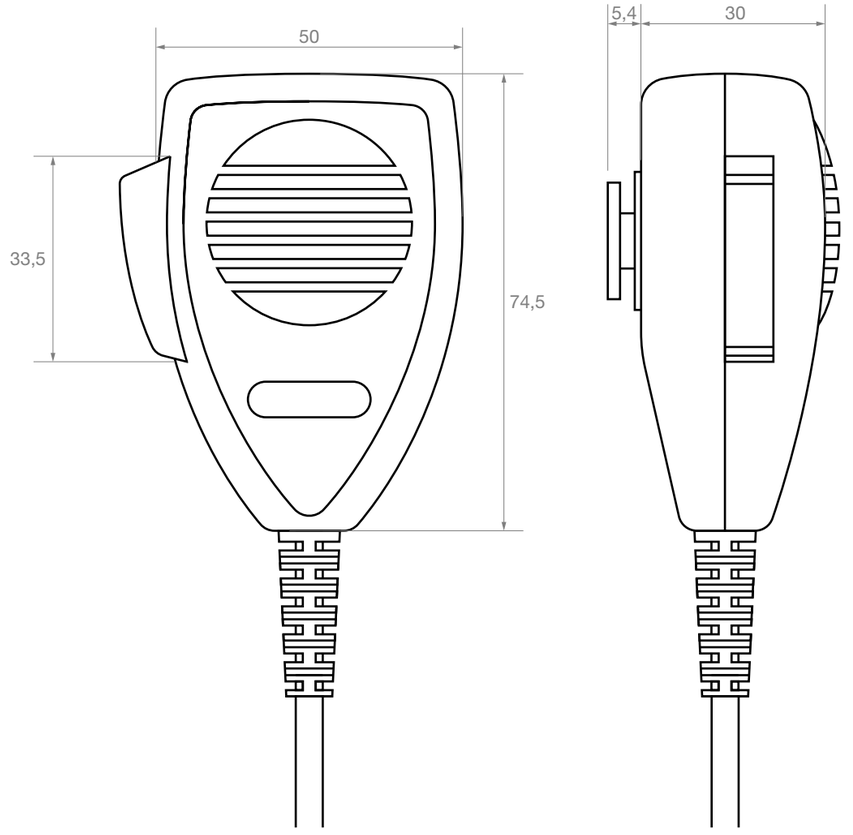

	Model	Description	Units	Scale
FONESTAR	MCD-364+MCD-364-P	COMMUNICATIONS MICROPHONE	mm	1:1